ZELINSKY GROUP

UNIX

# Полумаска изолирующая UNIX 1100

Руководство по эксплуатации
РЭ 32.99.11-824-05795731-2017

# UNIX 1100 Half Mask

Instructions for Use
RE 32.99.11-825-05795731-2017

EAC

CE 0598

# Полумаска изолирующая UNIX 1100

Руководство по эксплуатации
РЭ 32.99.11-824-05795731-2017

Настоящее Руководство по эксплуатации предназначено для изучения устройства, принципа действия и правил эксплуатации полумаски изолирующей UNIX 1100 (далее по тексту – полумаска).

## 1 Описание и работа

### 1.1 Назначение полумаски

1.1.1 Полумаска используется в качестве лицевой части респиратора фильтрующего UNIX 1100 (далее по тексту – респиратор UNIX 1100), предназначенного для защиты органов дыхания от газо- и парообразных вредных веществ и аэрозолей, и предназначена для подведения очищенного воздуха к органам дыхания.

1.1.2 Полумаска применяется во всех климатических регионах при температуре от минус 40 °С до плюс 40 °С.

1.1.3 Полумаска выпускается трёх ростов: первого, второго и третьего.

Пример записи при заказе полумаски для поставки в страны СНГ:

«Полумаска изолирующая UNIX 1100 ТУ 32.99.11-823-05795731-2017».

Пример записи при заказе полумаски для поставки за пределы стран СНГ:

«UNIX 1100 Half Mask TU 32.99.11-823-05795731-2017».

## 1.2 Технические характеристики

1.2.1 Полумаска соответствует требованиям Технического регламента Таможенного союза ТР ТС 019/2011, ГОСТ 12.4.244-2013, EN 140:1998+AC:1999, ТУ 32.99.11-823-05795731-2017 и комплекта документации согласно ЯКПВ 19514.00.00.

1.2.2 Начальное сопротивление полумаски на выдохе постоянному воздушному потоку при расходе 160 дм$^3$/мин составляет не более 196,0 Па (20,0 мм вод. ст.).

1.2.3 Начальное сопротивление полумаски на вдохе постоянному воздушному потоку при расходе 160 дм$^3$/мин составляет не более 127,5 Па (13,0 мм вод. ст.).

1.2.4. Сопротивление полумаски на вдохе постоянному воздушному потоку при расходе

30 дм$^3$/мин составляет не более 29,5 Па (3,0 мм вод. ст.).

1.2.5 Масса полумаски не более – 136 г.

## 1.3 Комплектность

1.3.1 Комплектность полумаски:

– полумаска – 1 шт.;

– картонная коробка – 1 шт.;

– совмещенное Руководство по эксплуатации РЭ 32.99.11-824-05795731-2017 и RE 32.99.11-825-05795731-2017 – 1 экз. в коробку и 1 экз. в ящик.

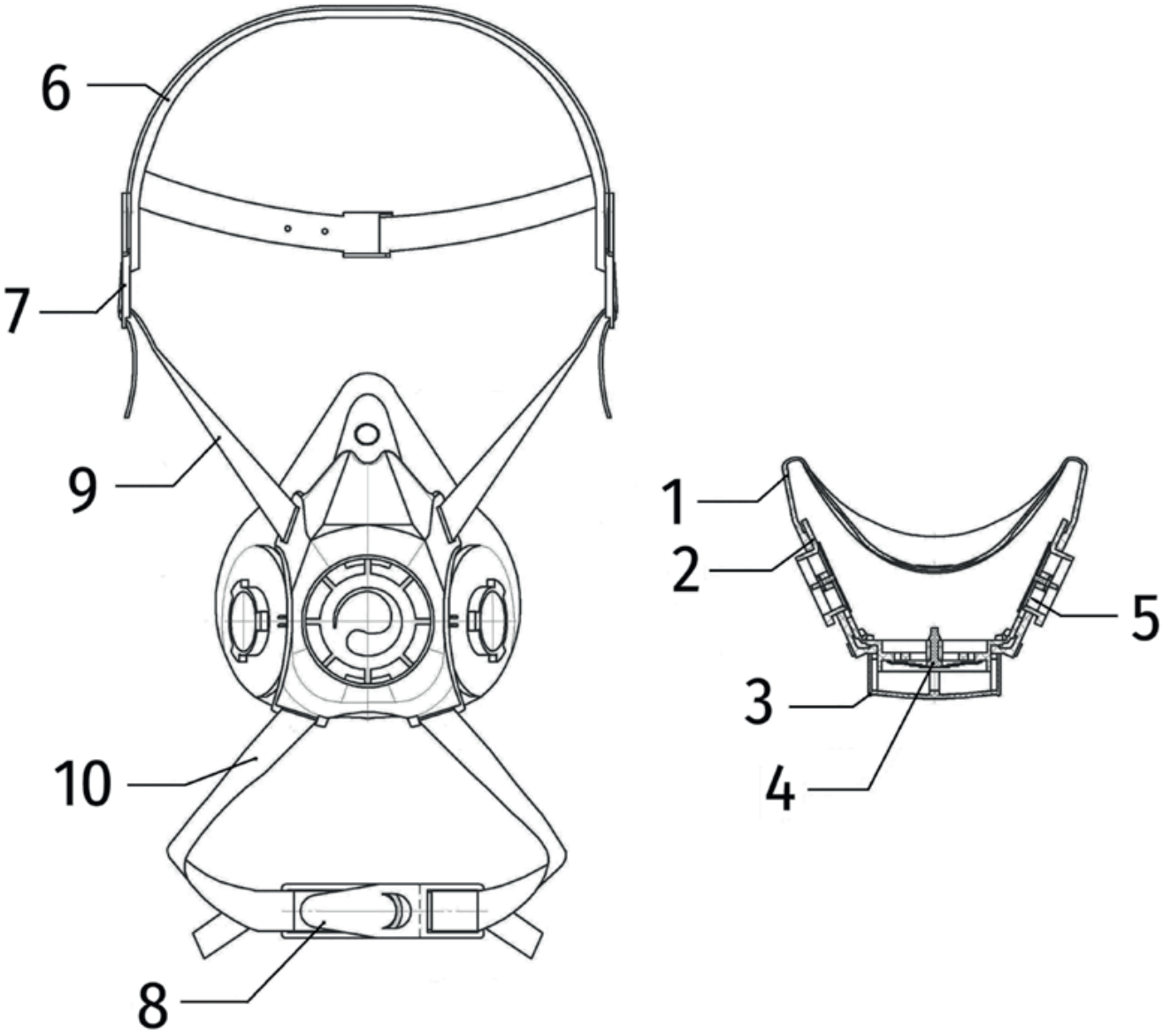


1 – корпус полумаски, 2 – каркас внутренний,
3 – экран защитный, 4 – лепесток клапана выдоха,
5 – лепесток клапана вдоха, 6 – наголовник,
7 – пряжка оголовья, 8 – пряжка шейная,
9 – тесьма оголовья, 10 – тесьма шейная.

Рисунок 1 – Устройство полумаски

## 1.4 Устройство и работа полумаски

1.4.1 Общий вид и устройство полумаски представлены на рисунке 1.

Полумаска состоит из корпуса полумаски (1), выполненного из силикона. В центральное и в два боковых отверстия корпуса полумаски установлен внутренний каркас (2), несущий седловину клапана с лепестком клапана выдоха (4) и две седловины клапана с лепестком клапана вдоха (5) соответственно. В подбородочной части корпуса полумаски имеется отверстие для удаления влаги.

На центральном выступе внутреннего каркаса (2) смонтирован защитный экран (3). К верхним лапкам защитного экрана (3) жестко присоединены две эластичные тесьмы оголовья (9), концы которых пропущены через пряжки оголовья (7), установленные на наголовнике (6). К нижним лапкам защитного экрана жестко присоединены две эластичные шейные тесьмы (10), концы которых пропущены через шейные пряжки (8).

Оголовье и шейная тесьма служат для закрепления полумаски на голове пользователя. Пряжки оголовья обеспечивают быструю регулировку длины тесем оголовья для подгонки полумаски на лице пользователя. Шейная тесьма обеспечивает возможность ношения снятой

полумаски на шее. Шейные пряжки обеспечивают быстрое соединение и регулировку на шее пользователя.

## 1.5 Маркировка

1.5.1 Маркировка полумаски

В носовой части корпуса полумаски в виде оттиска от пресс-формы нанесен рост полумаски.

В районе седловины клапана выдоха на каркасе полумаски нанесена дата истечения срока годности полумаски в виде кода «XX/XX», означающего месяц и год, и номер партии.

На внутренней поверхности полумаски в районе носовой части указано обозначение стандарта «ГОСТ 12.4.244-2013», а в районе подбородочной части указана (в виде сетки) дата изготовления корпуса полумаски (две последние цифры года, квартал – точки).

На наголовнике полумаски в виде оттиска от пресс-формы нанесен товарный знак продукции «UNIX».

На внутренней поверхности наголовника расположена трудноудаляемая этикетка, содержащая:

– краткое наименование изделия «Полумаска UNIX 1100/ UNIX 1100 Half Mask»;*

– обозначение технических условий «ТУ 32.99.11-823-05795731-2017»;

– обозначение стандарта «EN 140:1998+AC:1999»;

– обозначение Технического регламента Таможенного союза «ТР ТС 019/2011»;

– знак обращения на рынке продукции, сертифицированной в странах Европейского сообщества «CE 0598»;

– единый знак обращения продукции на рынке государств – членов Таможенного союза «EAC»;

– наименование и адрес организации изготовителя на английском языке;*

– пиктограммы «См. указания по эксплуатации»;

– надписи «Пиктограмму «Истечение срока годности» и номер партии смотрите с внутренней стороны полумаски» и «Pictogram «Shelf life» and batch number see on the inner side of a half mask».*

1.5.2 Маркировка индивидуальной коробки содержит:

– товарный знак организации-изготовителя;

– товарный знак продукции «UNIX»;

– наименование изделия: «Полумаска изолирующая UNIX 1100» и «UNIX 1100 Half Mask»;*

– надпись: «Рост/Size» с указанием роста полумаски (1,2 или 3);*

– обозначение технических условий «ТУ 32.99.11-823-05795731-2017»;

– обозначение стандарта «ГОСТ 12.4.244-2013»;

– обозначение стандарта «EN 140:1998+AC:1999»;

– обозначение Технического регламента Таможенного союза: «ТР ТС 019/2011»;

– единый знак обращения продукции на рынке государств – членов Таможенного союза «EAC»;

– знак обращения на рынке продукции, сертифицированной в странах Европейского сообщества «CE 0598»;

– пиктограммы «Диапазон значений температуры для условий хранения», «Максимальная влажность для условий хранения», «Осторожно: хрупкое!», «См. указания по эксплуатации»;

– наименование и адрес организации изготовителя на русском и английском языке;*

– надпись: «Номер партии / месяц и четыре цифры

года изготовления полумаски / месяц и четыре цифры года истечения срока годности полумаски в виде кода XX/MM.YYYY/ MM.YYYY указаны на дне коробки» и «Batch number / month and four numerals of the year of half mask's manufacture / month and four numerals of the year of half mask's shelf life expiry in the form of a code XX/MM.YYYY/ MM.YYYY are marked on the bottom of a box»;*

– штрихкод, соответствующий росту полумаски;

– надпись: «Made by Sorbent exclusively for COMERCIAL, SERVICIOS E INGENIERIA CSI SPA / Fabricado por Sorbent exclusivamente para COMERCIAL, SERVICIOS E INGENIERIA CSI SPA» (при поставке полумасок компании COMERCIAL SERVICIOS E INGENIERIA CSI SPA, Чили).

*При поставке полумасок в «COMERCIAL SERVICIOS E INGENIERIA CSI SPA» текст маркировки дополнительно должен быть выполнен на испанском языке.

Допускается маркировку наносить на этикетку с липким слоем.

### 1.5.3 Маркировка упаковки

1.5.3.1 Маркировка нанесена на обе торцевые стенки ящика.

1.5.3.2 Транспортная маркировка содержит манипуляционные знаки «Верх», «Осторожно: хрупкое», «Беречь от влаги».

## 1.6 Упаковка

1.6.1 Полумаски уложены в тару организации – изготовителя. Упаковка исключает деформацию и перемещение полумасок внутри ящика.

1.6.2 Соотношение ростов полумасок в ящике: 1 рост ~ 10%, 2 рост ~ 60%, 3 рост ~ 30%. Соотношение ростов может быть изменено по требованию потребителя.

1.6.3 В каждый ящик вложен упаковочный лист, Руководство по эксплуатации на полумаски изолирующие UNIX 1100. В первый ящик каждой партии вложен Паспорт.

# 2 Использование по назначению

## 2.1 Эксплуатационные ограничения

2.1.1 Полумаску используют в составе респиратора UNIX 1100 при непрерывной или периодической эксплуатации.

ВНИМАНИЕ!

**Запрещается применение полумаски в составе респиратора UNIX 1100 в условиях возможного недостатка кислорода в воздухе**

**(например, в емкостях, цистернах, колодцах и др. изолированных помещениях подобного типа), при неизвестном составе и концентрациях вредных веществ, а также для защиты от низкокипящих, плохо сорбирующихся органических веществ (метан, этан, бутан, этилен, ацетилен и др.)**

**2.1.2 Запрещается пользоваться неисправными полумасками.**

**2.1.3 Запрещается хранение полумасок в процессе эксплуатации вблизи отопительной системы и нагревательных приборов.**

**После хранения при температуре воздуха ниже 0 °С полумаски перед использованием по назначению должны быть выдержаны 24 часа при температуре воздуха (20±5) °С.**

**2.1.4 Не допускается применение полумасок в составе респиратора людьми, имеющими бороды, бакенбарды, препятствующие плотному прилеганию полумаски к лицу, что может привести к проникновению вредных веществ под полумаску по полосе обтюрации (полоса прилегания полумаски к лицу).**

**2.1.5 Для изготовления полумасок не применяется чистый алюминий, магний, титан и их сплавы, содержащие эти материалы в пропорциях.**

## 2.2 Подготовка изделия к использованию

2.2.1 Подбор полумаски.

Перед получением полумаски должен быть произведен выбор наиболее подходящего размера полумаски из трех имеющихся ростов (1, 2 или 3). Выбор размера полумаски осуществляется непосредственной примеркой полумаски к лицу и считается правильно подобранным, если полумаска хорошо прилегает к лицу по всей полосе обтюрации.

2.2.2 Перед эксплуатацией полумаски необходимо вынуть ее из коробки и ознакомиться с Руководством по эксплуатации.

Полумаску проверить визуальным осмотром по следующим показателям:

– целостность корпуса полумаски (отсутствие проколов, разрывов) путем растягивания и осмотра ее на свет;

– целостность седловины клапана выдоха, для чего необходимо снять защитный экран (см. п.2.3.3, рис.2);

– наличие и качество лепестков клапана вдоха и выдоха – они не должны быть порваны, деформированы, загрязнены, а края лепестка клапана выдоха должны плотно прилегать к седловине;

– состояние оголовья (целостность, наличие пряжек) и шейных тесем с пряжками;

В случае обнаружения дефектов необходимо полумаску заменить новой и произвести проверку, как указано выше.

## 2.3 Использование изделия

2.3.1 Полумаску используют в составе респиратора UNIX 1100 с противогазовыми фильтрами UNIX 500, или противогазовыми фильтрами UNIX 500 со съемными противоаэрозольными фильтрами UNIX, или противоаэрозольными фильтрами UNIX 203 P3 R D, или противоаэрозольными фильтрами UNIX 303 P3 R D, или противоаэрозольными фильтрами UNIX 213 P3 R D, или противоаэрозольными фильтрами UNIX 223 P3 R D. Эксплуатироваться полумаска должна в соответствии с требованиями, изложенными в настоящем Руководстве по эксплуатации и в Руководстве по эксплуатации на респираторы фильтрующие UNIX РЭ 2568-611-05795731-2013.

2.3.2 В процессе эксплуатации полумаски в составе респиратора при первом появлении запаха вредного вещества (постороннего запаха) в подмасочном пространстве или затруднении

дыхания необходимо немедленно выйти из загазованной зоны.

2.3.3 После эксплуатации, рекомендуется очистить полумаску если она загрязнена. Для этого необходимо отсоединить фильтры от полумаски. Полумаску промыть в теплой воде с мылом, сполоснуть ее и просушить при комнатной температуре. При необходимости перед промывкой можно разобрать полумаску, для чего снять защитный экран с оголовьем и шейными тесьмами. Далее промыть в теплой воде с мылом детали полумаски, сполоснуть их в чистой воде и просушить при комнатной температуре.

Для снятия защитного экрана необходимо пальцами одной руки нажать на байонетные выступы седловин клапанов вдоха, свести их навстречу друг другу, а второй рукой потянуть за нижнюю лапку защитного экрана (см. рис.2).

При необходимости лепестки клапана вдоха могут быть сняты с седловины для промывки с последующей установкой их обратно, для чего вставить лепесток клапана вдоха в центральное отверстие в седловине клапана вдоха и потянуть за стержень лепестка клапана вдоха с противоположной стороны до закрепления. В случае обнаружения повреждения лепестка

Рисунок 2 – Снятие защитного экрана

клапана вдоха заменить его оригинальными запасными частями производства организации – изготовителя.

После этого необходимо произвести сборку полумаски, обращая внимание на установку защитного экрана. Защитный экран должен защелкнуться при установке на внутренний каркас и занять ровное без перекосов положение.

2.3.4 В случае необходимости перед первым применением и после каждого применения полумаску UNIX 1100 подвергнуть дезинфекции в соответствии с МУ-287-113.

Полумаску дезинфицируют химическим методом: окунанием в 4,0 % водный раствор перекиси водорода и 0,5 % моющего средства (типа Прогресс, Астра, Лотос) с последующим промыванием проточной водой до полного удаления запаха дезинфицирующего средства, протиркой мягкой сухой салфеткой и сушкой при температуре не более 50 °С до исчезновения видимой влаги.

Полумаску используют до износа, визуально оценивая целостность деталей, клапана выдоха, обтюратора и корпуса.

## 3 Транспортирование и хранение

3.1 Ящики с полумасками транспортируют всеми видами транспорта в крытых транспортных средствах в соответствии с правилами перевозок грузов, действующими на транспорте данного вида.

3.2 При погрузочно-разгрузочных работах запрещается подвергать ящики с полумасками броскам и ударам.

3.3 Условия хранения и транспортирования ящиков с полумасками в части воздействия климатических факторов внешней среды должны соответствовать условиям группы 50Ж4 по ГОСТ 15150-69 (при температуре воздуха от минус 50 °С до плюс 50 °С и влажности не более 98 %). Ящики с полумасками не должны подвергаться ударным нагрузкам, воздействию агрессивных и вредных веществ, грунтовых вод.

3.4 Ящики с полумасками должны храниться на складах на поддонах штабелями не более 4 ящиков по высоте. Расстояние между штабелями – не менее 0,8 м, расстояние от теплоизлучающих приборов не менее 1 м.

3.5 После хранения при температуре воздуха ниже 0 °С полумаски перед использованием должны быть выдержаны не менее 24 ч при температуре воздуха (20±5) °С.

## 4 Утилизация

4.1 Отработанные полумаски должны утилизироваться на специальных полигонах с учетом требований ГОСТ Р 52108-2003.

## 5 Гарантии изготовителя

5.1 Организация–изготовитель гарантирует соответствие полумасок требованиям техническим условий ТУ 32.99.11-823-05795731-2017 при соблюдении потребителем условий эксплуатации, транспортирования и хранения, установленных настоящим Руководством по эксплуатации.

5.2 Полумаски соответствуют основным требованиям безопасности и гигиены труда, изложенным в Приложении II к европейскому Регламенту 2016/425 (Regulation (EU) 2016/425 Annex II).

Полумаски соответствуют требованиям стандарта ГОСТ 12.4.244-2013 «ССБТ. СИЗОД. Полумаски и четвертьмаски из изолирующих материалов. Общие технические условия».

Полумаски соответствуют требованиям стандарта EN 140:1998+AC:1999 «Respiratory protective devices — Half masks and quarter-masks — Requirements, testing, marking» и контролируются SGS Fimko Ltd., уполномоченным органом 0598, расположенным по адресу Takomotie 8, FI-00380, Helsinki, Finland.

Полумаски соответствуют требованиям Технического регламента Таможенного союза

ТР ТС 019/2011 «О безопасности средств индивидуальной защиты».

5.3 Гарантийный срок хранения полумасок в упаковке организации–изготовителя – 5,5 лет с момента изготовления, в том числе 0,5 года до комплектования респиратора UNIX 1100.

***Организация-изготовитель:***

*Акционерное Общество «Сорбент»,*
*Адрес: 614042, Россия, г. Пермь, ул. Гальперина, 6*

***Инспектирующая организация:***

*SGS FIMKO Ltd., Notified Body 0598 (ex.-0403)*
*Address: Takomotie 8, FI-00380, Helsinki, Finland*

# UNIX 1100 Half Mask

Instructions for Use
RE 32.99.11-825-05795731-2017

These Instructions for Use are intended for informing the users about the principles of operation and use of UNIX 1100 Half Mask (hereinafter referred to as the Half Mask). Carefully read these instructions and strictly follow the rules of operation.

## PERFORMANCE

The half mask is used as a face part for personal respiratory protection (RPE), in order to reduce the risk of human exposure to harmful factors. The half mask is designed to supply purified air to the human respiratory system.

The half mask is used together with UNIX 500 gas filters, or UNIX 500 gas filters with removable particle filters UNIX, or particle filters UNIX 203 P3 R D, or particle filters UNIX 303 P3 R D, or particle filters UNIX 213 P3 R D, or particle filters UNIX 223 P3 R D.

Filters are connected to the half mask with a special bayonet-type connection.

**ATTENTION!**

**The reduction ratio of gases, vapors and aerosols with filters is 50.**

**The half mask is efficient in all climatic regions at temperature from minus 40 °C to plus 40 °C.**

**It is prohibited to use a half mask in conditions of possible lack of oxygen in the air (for example, in tanks, wells, cisterns, etc. and isolated rooms of this type), with unknown composition and concentrations of harmful substances, as well as for protection against low-boiling poorly sorbed organic substances (methane, ethane, butane, ethylene, acetylene, etc).**

**Do not use defective half masks.**

**It is prohibited to put on and put off the half mask in explosive atmosphere.**

**Half masks are not allowed to be used by people with beards, sideburns that prevent the half mask from tight fit to face, which can lead to penetration of harmful substances under the half mask along on the line of obturation (line of fit of the half mask to face).**

## CHARACTERISTICS OF HALF MASK

Half mask complies with essential health and safety requirements set in Annex II of Regulation (EU) 2016/425.

Half mask meets the requirements of EN 140: 1998 + AC: 1999 “Respiratory protective devices - Half masks and quarter masks - Requirements, testing, marking” and are controlled by SGS Fimko Ltd., Notified Body 0598, located in Takomotie 8, FI-00380, Helsinki, Finland.

Half mask meets the requirements of GOST 12.4.244-2013 “SSBT.SIZOD. Half masks and quarter masks of insulating materials. General technical conditions.

Half mask complies with the requirements of Technical Regulations of the Customs Union TR TS 019/2011 “On the safety of personal protective equipment”.

Initial resistance of the half mask at exhale to constant air flow at a flow rate of 160 $dm^3$/ min is not more than 196.0 Pa (20.0 mm water. column).

Initial resistance of the half mask at inhale to constant air flow at a flow rate of 160 $dm^3$/ min is not more than 127.5 Pa (13.0 mm water column).

Resistance of the half mask at inhale to a constant air flow at a flow rate of 30 $dm^3$/ min is not more than 29.5 Pa (3.0 mm water column).

Half mask weight is not more than – 136 g.

The half mask is made of three sizes: 1, 2 and 3 sizes.

The half mask is delivered packed in a box.

**COMPLETE SET**

The Half Mask complete set includes:

| | |
|---|---|
| – Half Mask | – 1; |
| – cardboard box | – 1; |
| – combined Instructions for Use РЭ 32.99.11-824-05795731-2017 и RE 32.99.11-825-05795731-2017 | – 1 per bag and 1 per case. |

**HALF MASK AND ITS COMPOSITE PARTS**

General view and device of the half mask – see Figure 1.

Half mask consists of a half mask body (1) made of silicone. Inner frame (2) is mounted in the central and in two lateral openings of the half mask body, with a valve seat with exhalation valve disk (4) and two valve seats with inhalation valve disks (5) respectively. In the chin part of the half mask there is a hole for removing moisture.

On the central protrusion of the inner frame (2) a protective screen is mounted (3). Two elastic braids of

the headband (9) rigidly attached to the upper legs of the protective screen with the ends passing through the buckles of the headband (7) are mounted on the headband (6). Two elastic neckbands (10) are rigidly attached to the lower legs of the protective screen, the ends of which pass through the neck buckles (8).

Headband and neckband braid are used to secure the half mask on the user's head. Headband buckles provide quick adjustment of the length of the headband to fit the half mask on the user's face. The neck braid provides the possibility of wearing the removed half mask on the neck. Neck buckles provide quick connection and adjustment on the user's neck.

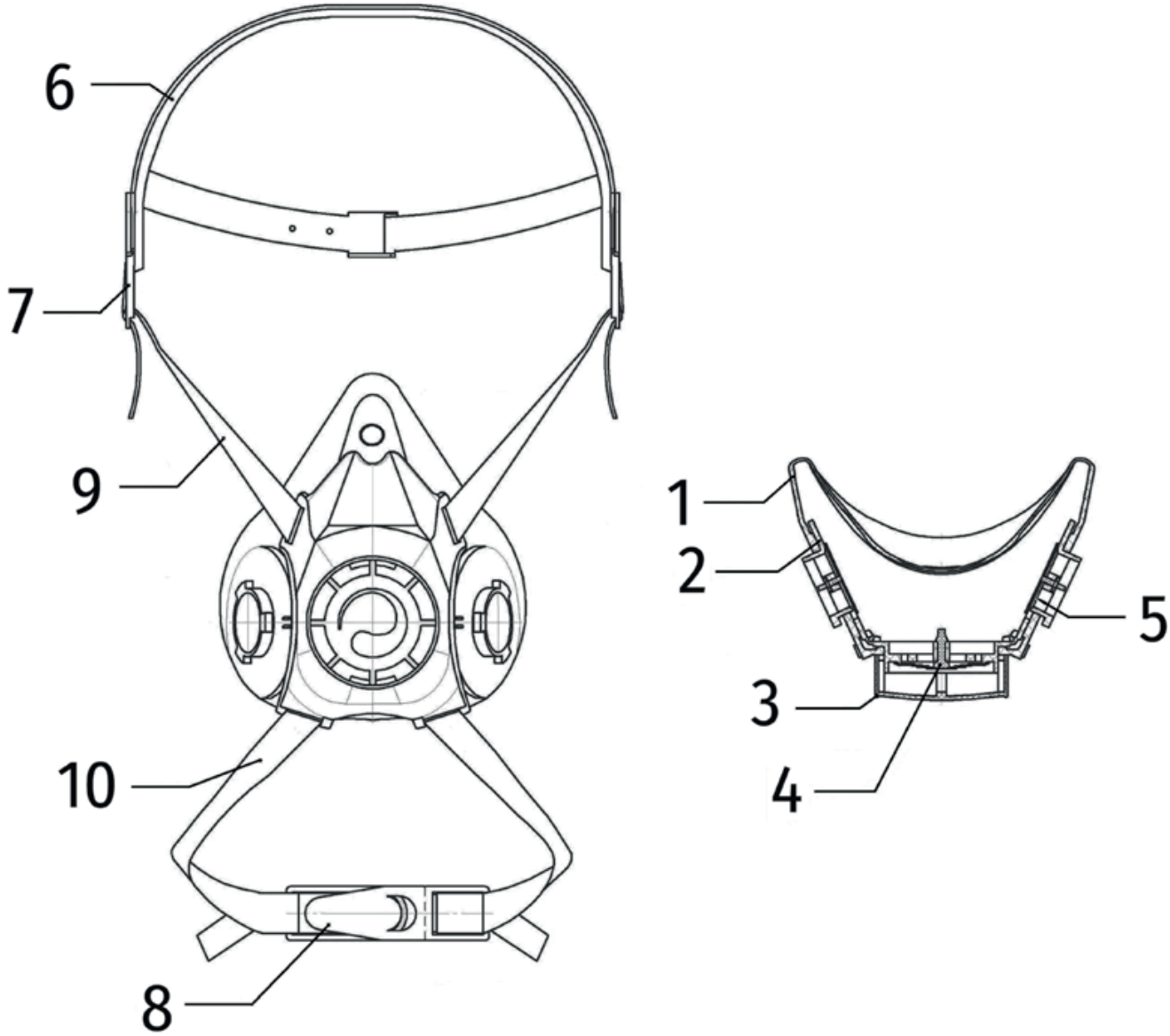


1 – half mask body, 2 – internal frame,
3 – protective screen, 4 – exhalation valve disk,
5 – inhalation valve disk, 6 – headband,
7 – headband buckle, 8 – neck buckle,
9 – headband braid, 10 – neck braid.

**Figure 1 – Half mask device**

## MARKING

Marking of the half mask

The size of the half mask is applied in the nose part of the half mask body in the form of a print from the mold.

In the area of the exhalation valve seat, the half mask has a date of expiration of the half mask in the form of code “XX / XX” indicating month and year, and batch number.

A hard-to-remove label placed on the inner surface of the headband contains the following: “Пиктограмму «Истечение срока годности» и номер партии смотрите с внутренней стороны полумаски” and “Pictogram “Shelf life” and batch number see on the inner side of a half mask”.

## CHECK BEFORE USE

Before getting a half mask, the most suitable size of the half mask shall be selected from the three available sizes (1, 2 or 3). The choice of the size of a half mask is carried out by directly fitting the half mask to the face and the half mask is considered to be properly selected, if the half mask fits well to the face along the entire length of the obturation. Before usage, remove the half mask from the box and study the instructions fir use.

Half mask shall be checked by visual inspection of the following indicators:

– integrity of the half mask body (absence of punctures, tears) by stretching and inspecting it;

- integrity of the exhalation valve seat;

- presence and quality of the disks of the inhalation and exhalation valves - they shall not be torn and deformed, the edges of the disks of the exhalation valve shall fit snugly to the seat;

– condition of the headband (integrity, the presence of buckles) and neck braid with buckles;

In case of defects, it is necessary to replace the half mask with a new one and check it as indicated above.

**COMMISSION TO OPERATION**

Assemble the half mask with filters in a clean area as follows:

– blow through the nodes of inspiration and exhalation on a half mask;

– connect two filters to the half mask, for what the bayonet holes of the filter housing are aligned with the bayonet protrusion of the half mask, and turn the filters clockwise until it stops.

Information on the purpose and use of filters is given in the manuals for each type of filter:

– gas filters UNIX 500 (RE 2568-596-05795731-2013);
– particle filters UNIX (RE 2568-664-05795731-2014);
– particle filter UNIX 203 P3 R D (RE 32.99.11-853-05795731-2017);
– particle filter UNIX 303 P3 R D (RE 32.99.11-856-05795731-2017);
– particle filter UNIX 213 P3 R D (RE 32.99.11-882-05795731-2018);
– particle filter UNIX 223 P3 R D (RE 32.99.11-929-05795731-2019).

**OPERATION OF HALF MASK**

A Half Mask with filters shall be put on as follows:

– put on the neck braid by fastening quick neck buckles;

– put on the head harness and the Half Mask simultaneously (the chin shall be inside the Half Mask);

– adjust the Half Mask on the face and pull the ends of the lateral laces down to achieve tight fitting of the Half Mask;

– pull the neck braid ends to achieve comfortable position of the Half Mask on the face.

In the process of putting on the Half Mask you shall avoid twisting of laces and strong pressure of the Half Mask on the face. The Half Mask shall be tight on the face but it shall not put too much pressure. If

you feel any pain, you shall loosen elastic braids; to do that, you need to push the inner face of the buckle tongues from inside.

When you turn or incline your head, the tight fit of the Half Mask along the obturation line shall be maintained.

To check for correct wearing of the Half Mask, its assembling with filters, and operability, please do the following:

– put on the Half Mask;

– close the exit (central) hole in the exhalation valve seat with a hand and exhale a little bit.

If the Half Mask slightly inflates and there are no leaks along the obturation line and filter connection, it means that the Half Mask is in good condition, it is worn correctly, and the Half Mask is tightly assembled with filters.

If air leak is observed, that means that either the Half Mask is not tight, or the Half Mask connection with filters is not tight.

In such case, first, you shall check the Half Mask for tightness. To do that you shall do the following:

– disconnect filters from the Half Mask;

– close the inhalation valve seat holes and bayonets on the lateral surface of the Half Mask by hands;

– try to do 3–4 deep breathes.

If it is not possible to breath, it means that the Half Mask is in good condition, but the connection of the Half Mask and filters was not tight. In such case, you have to check the connection for damage; if there is no damage, connect filters again to the Half Mask and repeat checking as described above.

**SERVICE RULES**

After operation it is recommended to clean the half mask if it is dirty. To do this, disconnect the filters from the half mask. Wash the half mask in warm water and soap, rinse it and dry at room temperature. If necessary, before washing, you can disassemble the half mask: you remove the protective screen with headband and neck braid. Next, wash the parts of the half mask in warm water and soap, rinse them in clean water and dry at room temperature.

To remove the protective screen, you need to press the bayonet lugs of the inhalation valves with the fingers of one hand, bring them together towards each other, and pull the lower leg of the protective screen with your other hand (see Figure 2).

If necessary, the disks of the inhalation valve can be removed from the seat for cleaning followed by installing them back, and for that you shall insert

the disk of the inhalation valve into the central hole in the seat of the inhalation valve and pull the stem of the inspiratory valve disk from the opposite side until fastening. In case of the inspiratory valve disk damage, replace it with original spare parts produced by the manufacturer.

After this, it is necessary to assemble the half mask, paying attention to the installation of the protective screen. The protective screen shall snap into place when installed on the inner frame and take an even position without distortions.

Figure 2 – Removing the protective screen of the half mask

## LIFETIME

Warranty period of storage of half masks in the packaging of the organization-manufacturer – 5.5 years from the date of manufacture.

During operation, the half mask assembled with filters when the smell of a harmful substance (foreign smell) first appears under the half mask, or if breathing is difficult, you must immediately leave the gas zone and replace both filters.

## TRANSPORTATION

Boxes with half masks are transported by all modes of transport in covered vehicles in accordance with the rules for the transport of goods applicable to this type of transport.

During loading and unloading operations it is prohibited to subject boxes with half masks to bumps and shots.

Boxes with half masks shall not be subjected to shock loads, the effects of aggressive and harmful substances, groundwater.

## STORAGE

Boxes containing the Half Masks shall be stored in manufacturer packaging at warehouses on pallets in stacks, six boxes from top to bottom in each stack

maximum at air temperature ranging from 50 °C below zero to 50 °C above zero and humidity not more than 98 %. The distance between stacks shall be at least 0.8 m, the distance from heating devices shall be at least 1 m.

Warranty period of storage of half masks in the packaging of the manufacturer – 5.5 years from the date of manufacture. The expiration date is indicated on the inside of the body of the half mask.

When you use the Half Masks, it is prohibited to store them near heating system or heating devices.

After storage at air temperature below 0 °C, the Half Masks shall be kept at least 24 h at air temperature of (20+5) °C before use.

## CONVENTIONAL SYMBOLS

| | | | |
|---|---|---|---|
| 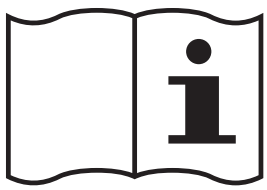 | 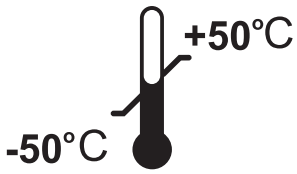  | | |
| See instructions for Use | Storage temperature range | Maximum storage humidity | Shelf life |

## DISPOSAL

Dispose of used product in accordance with applicable local waste treatment regulations.

## DECLARATION OF CONFORMITY

Declaration of conformity to Regulation (EU) 2016/425 Annex II is available on the website http://en.protivogaz.ru/declarations-of-conformity.

***Manufacturer:***

*JSC «Sorbent»*

*Address: 6, Galperin street, Perm, 614042, Russia*

***Notified Body:***

*SGS FIMKO Ltd., Notified Body 0598 (ex.-0403)*

*Address: Takomotie 8, FI-00380, Helsinki, Finland*