1) даты и деталей каждой периодической проверки и каждого ремонта, фамилии и подписи компетентного лица, которое выполняло периодическую проверку или ремонт;
2) следующей запланированной даты периодической проверки.
При каждом осмотре проверяется состояние всех элементов. При обнаружении любых признаков повреждения и (или) некорректной работы, СИЗ должно быть немедленно изъято из эксплуатации.

8. ТЕХОБСЛУЖИВАНИЕ

Лебедку необходимо очищать от загрязнений, не применяя острые и режущие инструменты. При этом запрещается вскрытие и разборка изделия.

9. ПРАВИЛА, УСЛОВИЯ И СРОКИ ХРАНЕНИЯ

Максимальный срок хранения изделия 10 лет с даты изготовления, при условии соблюдения правил хранения:
Хранить СИЗ от падения с высоты необходимо в хорошо вентилируемом помещении при температуре от +5 до +30°С, с относительной влажностью воздуха не более 60%;
- на стеллажах или в развешанном состоянии; вдали от источников тепла (не ближе 1 м);
- не допуская контактов с огнем, коррозийными поверхностями, агрессивными химическими веществами; защищая от прямого солнечного света и других источников ультрафиолетового излучения. В климатических зонах с повышенной влажностью, относительная влажность воздуха в помещении хранения допускается до 70 процентов

• Срок службы изделия – не более 10 лет с даты изготовления.
• Фактический срок службы изделия зависит от определенных факторов: таких как интенсивность и частота использования, воздействие окружающей среды, компетентность пользователя, условия хранения и ухода за СИЗ от падения с высоты, окончание срока хранения и пр.
• Фактический срок службы изделия заканчивается, когда возникает один из факторов, указанных в «Инструкции по периодической проверке».
• Внимание! В определенных случаях срок службы может сократиться до одного использования, например: при работе с агрессивными химическими веществами, при экстремальных температурах, при контакте с острыми гранями, после воздействия динамической нагрузки.
• Гарантийный срок на любые дефекты материала или изготовления – 4 года с даты продажи. Гарантия не распространяется на следующие случаи: нормальный износ и старение, изменение конструкции или переделка изделия, неправильное хранение и плохой уход, повреждения, наступившие в результате несчастного случая или по небрежности, нарушение правил хранения, транспортирования, а также использование изделия не по назначению, в случае отсутствия идентификационных маркировок изготовителя, при наличии следов механического, химического и теплового воздействия.
После вывода из эксплуатации СИЗ от падения с высоты необходимо утилизировать, согласно требованиям местного законодательства.

ИДЕНТИФИКАЦИОННАЯ КАРТА

Модель и тип снаряжения		
Артикул	Серийный номер	ФИО пользователя
Производитель	Адрес	Телефон, факс, email, веб-сайт
Год изготовления	Дата покупки	Дата ввода в эксплуатацию
Прочая релевантная информация (например, N° карты)		

ПЕРИОДИЧЕСКИЕ ПРОВЕРКИ И РЕМОНТ

Дата	Причина внесения записи (периодическая проверка или ремонт)	Обнаруженные дефекты, проведенные виды ремонта, прочая информация	Фамилия и подпись компетентного лица	Следующая запланированная дата периодической проверки

Изготовитель: PROTEKT GRZEGORZ ŁASZKIEWICZ. Адрес: 93-403, Польша, Лодзь, ул. Старорудзка, 9 Сделано в Польше

ИНСТРУКЦИЯ ПО ЭКСПЛУАТАЦИИ

125476
Россия, г. Москва,
ул. Василия Петушкова, д. 7

+7 495 787-90-30
inform@technoavia.ru
www.technoavia.ru

TECHNOALP

ТР ТС 019/2011,
EN 1496:2006 Class B
ГОСТ Р ЕН 1496-2012

СРЕДСТВА ИНДИВИДУАЛЬНОЙ ЗАЩИТЫ ОТ ПАДЕНИЯ С ВЫСОТЫ

ЛЕБЕДКА RTA 25, RTA 35, RTA 45, RTA 50

ВНИМАТЕЛЬНО ИЗУЧИТЕ ИНСТРУКЦИЮ ПЕРЕД НАЧАЛОМ ИСПОЛЬЗОВАНИЯ СИЗ!

1. ОБЛАСТЬ ПРИМЕНЕНИЯ

Лебедка RTA 25, RTA 35, RTA 45, RTA 50 (Далее, RTA Technoalp) - это спасательное подъемное устройство класса B. Является компонентом системы спасения и эвакуации. Устанавливается на трипод TTA2.
Применяется для подъема человека до 50 м (согласно максимальной длине троса) с возможностью спуска по высоте не более 2 метров.

ТЕХНИЧЕСКИЕ ХАРАКТЕРИСТИКИ И ОПИСАНИЕ (рис. 1)

Максимальная рабочая нагрузка: 160 кг.
Требуемое усилие руки: 22 кг.
Диаметр троса: 6,3 мм.
Длина троса: 25, 35, 45, 50 м.
ОБОЗНАЧЕНИЯ:

1. Трос
2. Концевой элемент троса
3. Пружинный амортизатор
4. Соединительный элемент
5. Маркировка
6. Автоматический механизм блокировки
7. Переключатель режимов «подъем/спуск»
8. Ролик для намотки
9. Рукоять
10. Крепление лебедки

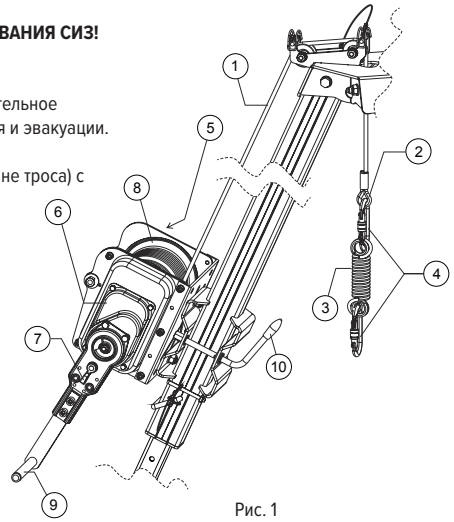

Рис. 1

2. МАРКИРОВКА (рис. 2)

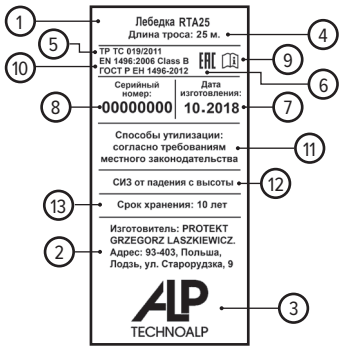

Рис. 2

ОБОЗНАЧЕНИЯ:

1. Наименование модели
2. Наименование и адрес изготовителя
3. Торговая марка
4. Длина
5. Обозначение Технического регламента Таможенного союза
6. Единый знак обращения на территории Таможенного союза
7. Месяц и год изготовления
8. Серийный номер
9. Пиктограмма «Ознакомьтесь с инструкцией по эксплуатации»
10. Нормативно-техническая документация на выпуск
11. Требования по утилизации средства индивидуальной защиты (при наличии таких требований)
12. Защитные свойства
13. Срок хранения

3. ОБЩИЕ ТРЕБОВАНИЯ К ОРГАНИЗАЦИИ РАБОТ

- К работе на высоте допускаются работники, достигшие возраста восемнадцати лет и не имеющие медицинских противопоказаний к выполнению данного вида работ.
- Работы на высоте, как потенциально опасные виды работ, должны выполняться в соответствии с планом производства работ (ППР) или технологической картой (ТК), с обязательным включением в них мероприятий по спасению и эвакуации работников при возникновении аварийной ситуации. План спасательно-эвакуационных работ (ПСЭР) может быть выполнен в виде отдельного документа.
- Работники, выполняющие работы на высоте, должны иметь квалификацию, соответствующую характеру выполняемых работ. Уровень квалификации подтверждается документом о профессиональном образовании (обучении) и (или) о квалификации.
- При организации работ необходимо учитывать возможные воздействия (опасности), которые могут оказывать негативное влияние

на эффективную работу средства индивидуальной защиты: факторы расположения анкерных устройств, климатические условия,
- режущие и абразивные воздействия, электропроводность, химические реагенты, соприкосновение средств защиты с острыми
- гранями и раскаленными поверхностями, а также любые другие опасные воздействия.

4. ПРАВИЛА ЭКСПЛУАТАЦИИ

Запрещается:

1. Выполнять какие-либо модификации СИЗ без письменного разрешения производителя. Любой ремонт может выполняться только производителем или его авторизованным представителем.
2. Использовать средства защиты не по назначению.
3. Совместное использование элементов системы, влияющих на свойства безопасности друг друга.
4. Использовать СИЗ с явными дефектами (коррозия, трещины, деформация).
5. Использовать средство защиты, участвовавшее в остановке падения, до письменного разрешения компетентного лица.
6. Превышать разрешенную нагрузку.
7. Использовать спасательное подъемное устройство в качестве защиты от падения с высоты. В случае возникновения возможности риска падения с высоты следует дополнительно использовать страховочные системы.

ВНИМАНИЕ! Не допускается полное разматывание троса с блок-ролика. Оставляйте по меньшей мере три витка троса – это расстояние обозначено специальной отметкой безопасности. После появления красной отметки остановите разматывание троса (рис. 3).

Необходимо во время работы с устройством использовать дополнительные средства защиты от падения с высоты.

Рис. 3

5. ВВОД В ЭКСПЛУАТАЦИЮ

Перед первым вводом средства индивидуальной защиты в эксплуатацию, назначенному на предприятии компетентному лицу, необходимо убедиться в рабочем состоянии СИЗ, а именно:

•Изучить данную инструкцию.

•Проверить соответствие маркировки на изделии и упаковке.

•Внести данные в идентификационную карту и сделать отметку о вводе в эксплуатацию. Вся информация о средствах защиты (название, серийный номер, даты покупки и ввода в эксплуатацию, информация по ремонту, осмотрам и выводу из эксплуатации) должна быть указана в идентификационной карте. Запрещается использование устройства без заполненной должным образом идентификационной карты. Ответственность за заполнение идентификационной карты несет эксплуатирующая организация.

•Провести визуальный осмотр и функциональную проверку СИЗ по методике, указанной в «Инструкции по периодической проверке».

Работники, допускаемые к работам на высоте, должны проводить визуальный осмотр и функциональную проверку выданных им СИЗ до и после каждого использования.

6. МОНТАЖ И ЭКСПЛУАТАЦИЯ

Перед установкой необходимо убедиться, что лебедка не имеет загрязнений, механических повреждений и коррозии.

Производитель или дистрибьютор не несут ответственности за риск, возникающий при несоблюдении рекомендаций по монтажу. По запросу производитель и/или дистрибьютор предоставляет всю необходимую техническую информацию, касающуюся продукта, его технологии сборки, проверки, а также сертификаты соответствия.

1. Откройте держатель (рис. 4).
2. Закрепите устройство на опоре трипода. Блокирующий штифт держателя необходимо закрепить в стопорном отверстии, которое находится на наружной части опоры (рис. 5).
3. Закройте держатель. Зафиксируйте его рычагом. Резьбовую часть болтов перед затяжкой рекомендуется смазать небольшим количеством масла. Устройство не должно съезжать по опоре трипода (рис. 6).
4. Проведите трос позади двух болтов, размещенных над роликом для намотки.

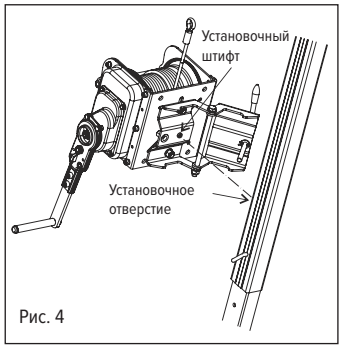

Рис. 4

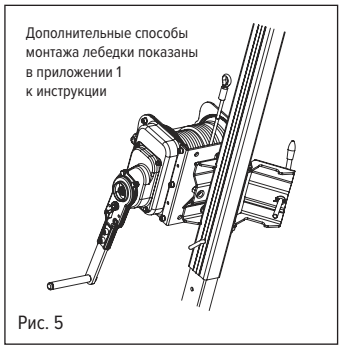

Рис. 5

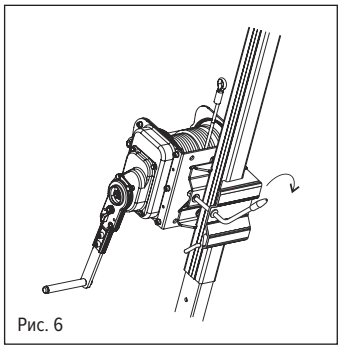

Рис. 6

ВНИМАНИЕ!

Убедитесь, что установочный штифт правильно помещен в отверстие и препятствует перемещению лебедки по опоре трипода.

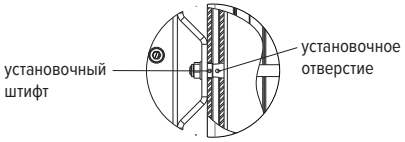

ПРАВИЛЬНО

Установочный штифт размещен в отверстии.

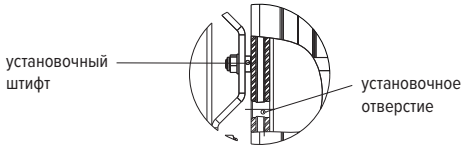

НЕВЕРНО!

Установочный штифт находится вне отверстия.

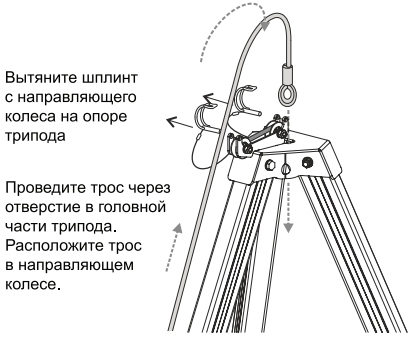

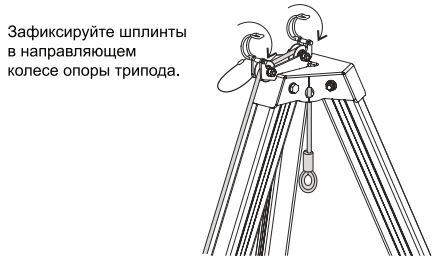

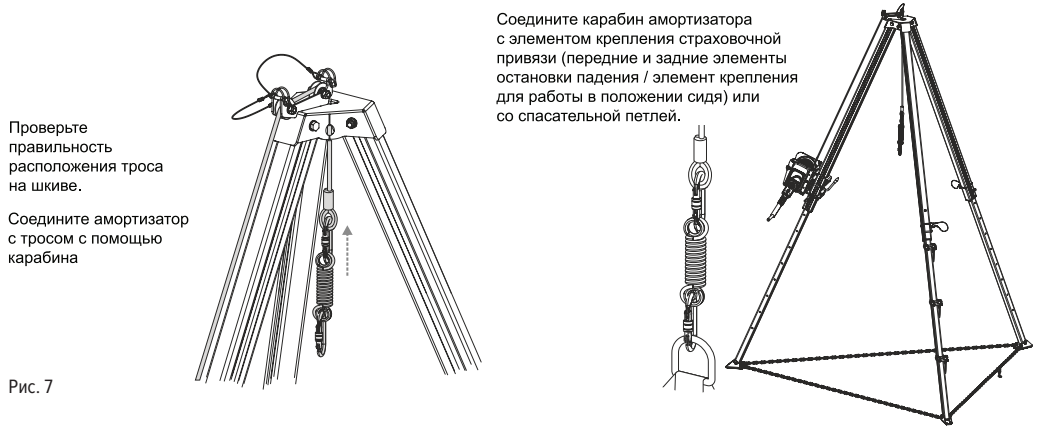

Рис. 7

Для того, чтобы поднять пострадавшего переводим переключатель в позицию UP [ВВЕРХ] и по часовой стрелке вращаем рукоять, чтобы спустить пострадавшего переключаем в режим DOWN [ВНИЗ] и против часовой стрелки вращаем ручку. (см. рис. 7).

Единственный приемлемый вариант приведения лебедки в действие - ручной (при помощи мускульной силы).

ВНИМАНИЕ:

Лебедка не рассчитана на подъем или спуск грузов.

Запрещается применять устройство для остановки падения пользователя. При рисках падения необходимо применять страховочную систему.

7. ПЕРИОДИЧЕСКАЯ ПРОВЕРКА

Периодические проверки проводятся компетентным лицом*!

Регулярность проведения проверок определяется, исходя из частоты использования средства защиты и влияния вредных и опасных факторов на производстве, но не реже одного раза в 12 месяцев.

Хронология проведения периодических проверок и ремонта отражается в идентификационной карте с указанием следующих данных:

** Компетентное лицо по периодическому осмотру: лицо, которое ознакомлено с текущими требованиями к периодическим проверкам, рекомендациями и инструкциями, составляемыми производителем применительно к соответствующим компоненту, подсистеме или системе. Данное лицо должно уметь определять и оценивать значимость дефектов, инициировать коррективные действия и иметь необходимые знания и ресурсы для этого.*

Назначается приказом работодателя из числа работников 3 гр.