ZELINSKY GROUP

UNIX

Маска панорамная UNIX 6100

Руководство по эксплуатации
РЭ 32.99.11-849-05795731-2017

Full Face Mask UNIX 6100

Instructions for Use
RE 32.99.11-879-05795731-2017

EAC

CE 0403

Маска панорамная UNIX 6100
Руководство по эксплуатации
РЭ 32.99.11-849-05795731-2017

Настоящее Руководство по эксплуатации предназначено для изучения устройства, принципа действия и правил эксплуатации маски панорамной UNIX 6100 (далее по тексту – маска), изготовленной по ТУ 32.99.11-848-05795731-2017.

1 Описание и работа

1.1 Назначение маски

1.1.1 Маска используется в качестве лицевой части для средств индивидуальной защиты органов дыхания (СИЗОД). Маска предназначена для подачи очищенного воздуха в органы дыхания человека и одновременной защиты лица и глаз от попадания вредных веществ.

1.1.2 В соответствии с ГОСТ 12.4.293-2015 маска относится к категории 1 (CL1) – маска облегченной конструкции.

1.1.3 Маска работоспособна во всех климатических регионах при температуре от минус 40 °С до плюс 40 °С.

1.1.4 Маску изготавливают трех ростов: 1, 2 и 3 рост.

1.1.5 Пример записи в технической документации и при заказе маски: «Маска панорамная UNIX 6100 (категория 1) рост 1 ТУ 32.99.11-848-05795731-2017 ».

Пример записи при заказе маски для поставки за пределы стран СНГ:

«UNIX 6100 Full Face Mask CL 1 size 1 TU 32.99.11-848-05795731-2017».

1.2 Технические характеристики

1.2.1 Маска соответствует требованиям Технического регламента Таможенного союза ТР ТС 019/2011, ГОСТ 12.4.293-2015,

ТУ 32.99.11-848-05795731-2017, EN 136:1998+AC:2003, комплекту документации и изготавливается по технологическому процессу, утверждённому в установленном порядке.

1.2.2 Начальное сопротивление потоку воздуха на вдохе при постоянном объемном расходе 160 дм^3/мин или синусоидальном потоке 50 дм^3/мин (25 циклов/мин; 2,0 дм^3/ход), Па (мм вод. ст.), не более – 250

(25,5).

1.2.3 Начальное сопротивление потоку воздуха на выдохе при постоянном объемном расходе 160 дм^3/мин или синусоидальном потоке 50 дм^3/мин (25 циклов/мин; 2,0 дм^3/ход), Па (мм вод. ст.), не более – 300 (30,6).

1.2.4 Масса, г, не более – 480.

1.3 Комплектность

1.3.1 Комплектность маски при поставке:

– маска – 1 шт.;

– пакет полиэтиленовый – 1 шт.;

– коробка – 1 шт.;

– Руководство по эксплуатации – 1 экз. в пакет.

1.4 Устройство и работа маски и ее составных частей

1.4.1 Принцип защитного действия маски основан на подаче воздуха, предварительно очищенного фильтрами, к органам дыхания человека и одновременной защите лица и глаз от воздействия вредных веществ.

1.4.2 Маска (рисунок 1) состоит из стекла-корпуса (1), уплотнителя (2), оправ верхней (3) и нижней (4), закрепляющих уплотнитель на стекле-корпусе с помощью двух винтов (5) и гаек (6), клапанной коробки (7), подмасочника (8), узлов подсоединения фильтра байонетного типа (9), оголовья (10).

1.4.2.1 Стекло-корпус (1) является базовой деталью для установки остальных деталей и служит для обеспечения пользователю в маске широкопанорамного обзора. Оно имеет центральное отверстие для установки клапанной коробки (7) и два боковых отверстия с установленными узлами подсоединения фильтра (9).

1.4.2.2 Уплотнитель (2) отформован из силиконовой резины, имеет одинарный обтюратор и четыре ушка: два височных (12), два щечных (13). Все ушки имеют по одному отверстию для установки кнопок (11) для соединения с пряжками (14). Щечные ушки имеют дополнительно еще по одному отверстию для установки кнопок (11) для шейной тесьмы (15). Обтюратор служит для обеспечения надежной герметизации маски на лице человека.

Закрепление уплотнителя на стекле-корпусе маски осуществляется с помощью верхней (3) и нижней (4) оправ, скрепляемых между собой двумя винтами (5) и гайками (6).

1.4.2.3 Клапанная коробка (7) состоит из седловины клапана выдоха с лепестком клапана выдоха (16) и мембранного узла (17).

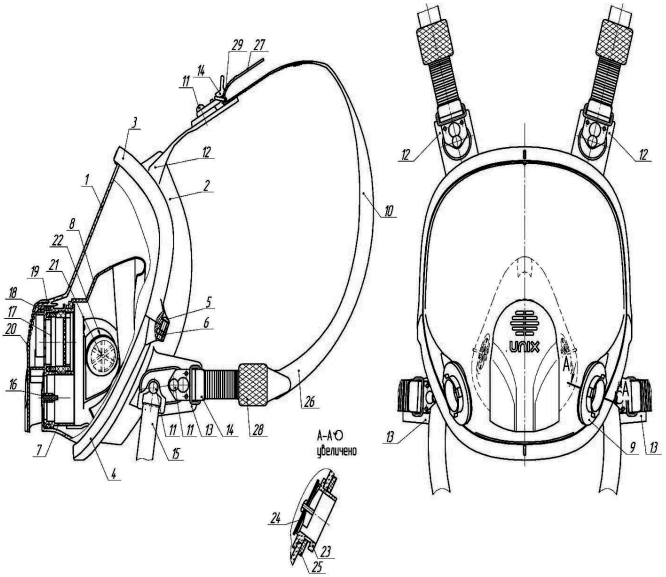

1 – стекло-корпус, 2 – уплотнитель, 3 – оправа верхняя, 4 – оправа нижняя, 5 – винт, 6 – гайка, 7 – клапанная коробка, 8 – подмасочник, 9 – узел подсоединения фильтра байонетного типа, 10 – оголовье, 11 – кнопка, 12 – ушко височное, 13 – ушко щечное, 14 – пряжки, 15 – шейная тесьма, 16 – лепесток клапана выдоха, 17 – мембранный узел, 18 – фиксатор, 19 – уплотнительное кольцо, 20 – защитный экран, 21 – седловина клапана вдоха, 22 – лепестки клапана вдоха, 23 – седловина клапана вдоха, 24 – лепестки клапана вдоха, 25 – кольцо уплотнительное, 26 – наголовник, 27 – верхняя лямка, 28 – нижняя лямка, 29 – металлический шарнир.

Рисунок 1 – Устройство маски панорамной UNIX 6100

Клапанная коробка закрепляется в центральном отверстии стекла-корпуса с помощью фиксатора (18), выполненного в виде скобы, и герметизируется в нем через круглое уплотнительное кольцо (19). Мембранный узел служит для речевого общения с сохранением нормальной разборчивости речи, в том числе при подаче команд и работе на средствах связи.

1.4.2.4 Лепесток клапана выдоха и мембранный узел защищены экраном (20) с направляющими, попадающими в пазы, образованными между торцом продольного выступа стекла-корпуса и фиксатора.

1.4.2.5 Подмасочник (8), установленный на клапанную коробку, препятствует запотеванию стекла-корпуса и уменьшает содержание выдыхаемого углекислого газа во вдыхаемом воздухе. Подмасочник состоит из корпуса с обтюратором и отформованных заодно с ним двух седловин клапанов вдоха (21), на которых установлены лепестки клапана вдоха (22).

Корпус подмасочника, закрывая рот и нос, обеспечивает подачу очищенного воздуха через клапаны вдоха к органам дыхания человека. Обтюратор корпуса подмасочника обеспечивает необходимое прилегание подмасочника к лицу по линии обтюрации. Корпус подмасочника изготовлен из силиконовой резины.

1.4.2.6 Узел подсоединения фильтра (9) байонетного типа состоит из седловины клапана вдоха (23) с байонетными выступами, лепестка клапана вдоха (24) и кольца уплотнительного (25), за счет которого осуществляется герметизация.

1.4.2.7 *Оголовье* (10) изготовлено из силиконовой резины и служит для крепления маски на лице человека. Оно состоит из наголовника (26) с лямками: двух верхних (27), двух нижних (28) и четырех пряжек (14).

Лямки оголовья крепятся к ушкам уплотнителя маски с помощью пряжек (14) и кнопок (11). Для обеспечения быстрой регулировки пряжки снабжены металлическим шарниром (29).

На каждой лямке имеются поперечные зубцы, служащие для надежного закрепления лямок в пряжках и ограничители в виде расширенных концов.

1.4.2.8 Тесьма шейная (15) служит для ношения маски в нерабочем состоянии.

1.5 Маркировка

1.5.1 Маркировка маски

1.5.1.1 Маска промаркирована на внутренней стороне стекла-

корпуса в подбородочной части маски с помощью трудноудаляемой этикетки или методом тампопечати.

Маркировка маски содержит данные:

– товарный знак организации-изготовителя;

– наименование изделия «Маска панорамная UNIX 6100» и «UNIX 6100 Full Face Mask»;

– обозначение настоящих технических условий;

– обозначение стандарта «ГОСТ 12.4.293-2015»;

– обозначение стандарта «EN 136:1998+AC:2003»;

– категорию маски «CL 1», указываемую непосредственно за номерами стандартов;

– пиктограмму «См. указания по эксплуатации» в соответствии с ГОСТ 12.4.294-2015;

– единый знак обращения продукции на рынке государств – членов Таможенного союза «ЕАС»;

– знак обращения продукции, сертифицированной в странах Европейского сообщества;

– обозначение технического регламента Таможенного союза «ТР ТС 019/2011»;

– товарный знак продукции «UNIX»;

– дополнительную идентификацию организации-изготовителя (наименование страны-изготовителя, наименование изготовителя, юридический адрес и другую информацию по усмотрению организации-изготовителя).

1.5.1.2 На лобной части уплотнителя нанесена цифра, обозначающая рост маски.

1.5.1.3 На наружной стороне в щечной части стекла-корпуса несмываемой водой краской темного цвета нанесены номер партии и дата изготовления (четыре цифры года и месяц в формате YYYY/MM).

1.5.1.4 На смотровой части стекла-корпуса маски закреплена этикетка информационная.

Маркировка на этикетке информационной содержит:

– товарный знак организации-изготовителя;

– надпись: «Указания по осмотру клапана выдоха» и «Guidance on the visual inspection of exhalation valve»;

– наименование изделия «Маска панорамная UNIX 6100» и «UNIX 6100 Full Face Mask»;

– единый знак обращения продукции на рынке государств – членов Таможенного союза «ЕАС»;

– знак обращения продукции, сертифицированной в странах Европейского сообщества;

– товарный знак продукции «UNIX»;

– пиктограммы с описанием;

– номер роста маски (1, 2 или 3);

– штрихкод в зависимости от ростов маски: 4607072672829 (рост 1 / size 1),

4607072672836 (рост 2 / size 2), 4607072672850 (рост 3 / size 3);

– идентификацию организации-изготовителя.

1.5.2 Маркировка коробки для упаковки

Маркировка коробки содержит:

– товарный знак организации-изготовителя;

– наименование изделия «Маска панорамная UNIX 6100» и «UNIX 6100 Full Face Mask»;

– обозначение настоящих технических условий;

– обозначение стандарта «ГОСТ 12.4.293-2015»;

– обозначение стандарта «EN 136:1998+AC:2003»;

– категорию маски «CL 1», указываемую непосредственно за номерами стандартов;

– единый знак обращения продукции на рынке государств – членов Таможенного союза «ЕАС»;

– знак обращения продукции, сертифицированной в странах Европейского сообщества;

– обозначение технического регламента Таможенного союза «ТР ТС 019/2011»;

– надпись: «Маски используются без ограничений, связанных с состоянием здоровья и другими физиологическими особенностями пользователей. Возрастное ограничение использования маски устанавливается законодательством по возрастному ограничению промышленного персонала»;

– надпись: «Общие сведения о способах ухода за маской смотрите в Руководстве по эксплуатации»;

– надпись: «Утилизация: как отходы 4 класса опасности»;

– надпись «См. указания по эксплуатации» или соответствующую пиктограмму в соответствии с ГОСТ 12.4.294-2015;

– надпись: «Маска панорамная UNIX 6100 применяется в составе противогазов UNIX 6100 во всех климатических регионах стран Таможенного союза (IV(I), III(II), II(III), IБ(IV), IA) в соответствии с ТР ТС 019/2011 при температуре окружающей среды от минус 40 °С до плюс 40 °С»;

– товарный знак продукции «UNIX»;

– надпись: «Инструкция по эксплуатации вложена в коробку» на русском и иностранных языках»;

– дополнительную идентификацию организации-изготовителя (наименование страны-изготовителя, наименование изготовителя, юридический адрес и другую информацию по усмотрению организации-изготовителя).

– Надпись: «Номер партии / четыре цифры года и месяц изготовления маски / четыре цифры года и месяц истечения срока годности маски в виде кода XX / YYYY.MM / YYYY.MM указаны на дне коробки / Batch number / four numerals of the year and month of mask's manufacture / four numerals of the year and month of mask's shelf life expiry in the form of a code XX / YYYY.MM / YYYY.MM are marked on the bottom of a box», или эквивалентную пиктограмму в соответствии с ГОСТ 12.4.294-2015, где код «YYYY / MM» означает год и месяц окончания срока годности;

На коробку с помощью этикетки с липким слоем нанесены:

– наименование изделия «UNIX 6100»;

– номер роста маски (1, 2 или 3);

– штрихкод в зависимости от ростов маски: 4607072672683 (рост 1 / size 1), 4607072672690 (рост 2 / size 2), 4607072672706 (рост 3 / size 3).

1.5.3 Маркировка упаковки

На обе торцовые стенки ящика нанесена маркировка:

– товарный знак – организации изготовителя;

– наименование изделия «Маска панорамная UNIX 6100» и «UNIX 6100 Full Face Mask»;

– рост маски, например «Рост 2/ Size 2»;

– обозначение технических условий ТУ 32.99.11-848-05795731-2017;

– обозначение стандарта «ГОСТ 12.4.293-2015»;

– обозначение стандарта «EN 136:1998+AC:2003»;

– категорию маски «CL 1», указываемую непосредственно за номерами стандартов;

– единый знак обращения продукции на рынке государств – членов Таможенного союза «ЕАС»;

– обозначение технического регламента Таможенного союза «ТР ТС 019/2011»;

– знак обращения продукции, сертифицированной в странах Европейского сообщества;

– номер партии;

– номер ящика, вес брутто;

– количество масок в ящике;

– дату изготовления (четыре цифры года и месяц);

– срок годности до (год и месяц) или эквивалентную пиктограмму в соответствии с ГОСТ 12.4.294-2015, где код «YYYY/MM» означает год и месяц;

– товарный знак продукции «UNIX»;

– штрихкод;

– надпись: «Маска панорамная UNIX 6100 применяется в составе противогазов UNIX 6100 во всех климатических регионах стран Таможенного союза (IV(I), III(II), II(III), IБ(IV), IA) в соответствии с ТР ТС 019/2011 при температуре окружающей среды от минус 40 °С до плюс 40 °С»;

– дополнительную идентификацию организации-изготовителя (наименование страны-изготовителя, наименование изготовителя, юридический адрес и другую информацию по усмотрению организации-изготовителя).

1.5.4 Транспортную маркировку выполняют в соответствии с ГОСТ 14192-96 с указанием манипуляционных знаков «Верх», «Хрупкое. Осторожно», «Беречь от влаги».

1.6 Упаковка

1.6.1 Маска упакована в полиэтиленовый пакет, концы шейной тесьмы и оголовье убраны внутрь маски. В пакет вложено Руководство по эксплуатации. Концы пакета заправлены внутрь.

1.6.2 Упаковку пакета с маской производят в коробку.

1.6.3 Коробки с масками уложены в тару организации-изготовителя. Упаковка исключает деформацию и перемещение коробок с масками внутри ящика.

1.6.4 В каждый ящик вложены Упаковочный лист, Руководство по эксплуатации. В первый ящик каждой партии вложен Паспорт.

1.6.5 Транспортирование и хранение масок осуществляют в упаковке организации-изготовителя.

2 Использование по назначению

2.1 Маска является персональным средством защиты и используется единолично.

2.2 Эксплуатационные ограничения

Маску используют в составе противогазов UNIX 6100 с противогазовыми фильтрами UNIX 500 или противогазовыми фильтрами UNIX 500 со съемными противоаэрозольными фильтрами UNIX, или противоаэрозольными фильтрами UNIX 303 P3 R D, или противоаэрозольными фильтрами UNIX 203 P3 R D, или противоаэрозольными фильтрами UNIX 213 P3 R D, или противоаэрозольными фильтрами UNIX 223 P3 D.

Маски используются без ограничений, связанных с состоянием здоровья и другими физиологическими особенностями пользователей. Возрастное ограничение использования маски устанавливается законодательством по возрастному ограничению промышленного персонала.

ВНИМАНИЕ!

2.2.1 Запрещается применение маски в условиях возможного недостатка кислорода в воздухе (например, в емкостях, цистернах, колодцах и др. изолированных помещениях подобного типа), при неизвестном составе и концентрациях вредных веществ, а также для защиты от низкокипящих плохо сорбирующихся органических веществ (метан, этан, бутан, этилен, ацетилен и др.).

2.2.2 Запрещается пользоваться неисправными масками.

2.2.3 Запрещается хранение масок в процессе эксплуатации вблизи отопительной системы и нагревательных приборов.

После хранения при температуре воздуха ниже 0 °С маски перед использованием по назначению должны быть выдержаны 24 часа при температуре воздуха (20±5) °С.

2.2.4 Не допускается применение масок людьми, имеющими бороды, бакенбарды препятствующие плотному прилеганию маски к лицу, что может привести к проникновению вредных веществ под маску по полосе обтюрации (полоса прилегания маски к лицу).

2.3 Подсоединение фильтров к маске осуществляется с помощью специального зацепления байонетного типа.

2.4 Проверка комплектности и исправности маски

2.4.1 При получении маски необходимо:

– вынуть маску из пакета;

– ознакомиться с содержанием этикетки информационной;

– перед первым использованием маски снять этикетку информационную со смотровой части стекла-корпуса;

– ознакомиться с Руководством по эксплуатации;

– проверить целостность стекла-корпуса, оправ, уплотнителя, лямок наголовника, подмасочника, уплотнительных колец для герметизации фильтров, а также наличие подмасочника и пряжек.

Маску проверить визуальным осмотром по следующим показателям:

– целостность седловины клапана выдоха: необходимо снять защитный экран *(рисунок 2 (а,б,в))*, путем нажима большим пальцем на центральную впадину защитного экрана и движением вверх отщелкнуть защитный экран от зацепа на фиксаторе клапанной коробки;

– наличие и качество лепестка клапана выдоха: лепесток не должен быть порван, деформирован, загрязнен, а край лепестка клапана выдоха должен плотно прилегать к седловине;

– состояние оголовья: целостность, наличие пряжек;

– наличие и качество лепестков клапана вдоха: на стекле-корпусе, подмасочнике.

После осмотра седловины и лепестка установить защитный экран сверху клапанной коробки на стекло-корпус и движением ладони вниз опустить защитный экран до защелкивания (щелчка) (рисунок 2 г).

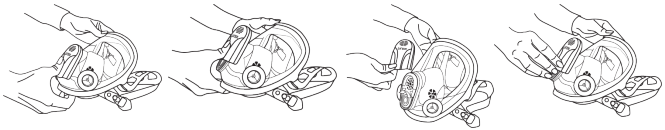

а *б* *в* *г*

Рисунок 2 – Снятие (а,б,в) и надевание (г) защитного экрана

В случае обнаружения поврежденных или неисправных частей (см. п. 2.5.2) заменить их оригинальными запасными частями производства организации – изготовителя маски панорамной UNIX 6100.

Использование неразрешенных деталей или внесение изменений в конструкцию маски может быть опасным для жизни или здоровья пользователя.

В случае обнаружения неисправных дефектов необходимо маску заменить новой и произвести проверку, как указано выше.

2.5 Эксплуатация маски

ВНИМАНИЕ!

САМОСТОЯТЕЛЬНАЯ РАЗБОРКА И СБОРКА МАСКИ ЗАПРЕЩЕНА.

2.5.1 Техническое обслуживание и ремонт должны проводиться только специалистами, прошедшими необходимую подготовку. Поскольку данное СИЗОД является маской с минимальным техническим обслуживанием, для него существует ограниченное число запасных деталей (рисунок 1): уплотнительное кольцо (25), оголовье (10), лепесток клапана выдоха (16), лепесток клапана вдоха (24). В случае повреждения других частей необходимо заменить маску.

2.5.2 **ЗАПАСНЫЕ ЧАСТИ**

Заменяемые детали устанавливаются специалистами, прошедшими необходимую подготовку, без полной разборки маски.

Замена лепестка клапана выдоха

Снять защитный экран *(рисунок 2 (а,б,в))*. Осмотреть лепесток клапана выдоха, в случае повреждения и деформации взять лепесток выдоха и вынуть из седловины клапана выдоха. Вставить новый лепесток выдоха в центральное отверстие в седловине клапана выдоха и потянуть за стержень лепестка выдоха с противоположной стороны до закрепления. Установить защитный экран *(рисунок 2 г)*.

Замена лепестков клапанов вдоха *(рисунок 1)*

Лепестки клапана вдоха *(24)* размещаются на седловине клапана вдоха *(23)*. Лепестки клапана необходимо проверять перед каждым использованием маски и заменять в случае их повреждения или потери. Снимите использованные лепестки клапана вдоха с креплений на седловине вдоха маски. Установите новые лепестки клапана в крепление. Убедитесь в том, что каждый лепесток клапана располагается под всеми тремя выступами крепления, ровно лежит и свободно вращается.

Замена колец уплотнительных *(рисунок 1)*

Уплотнительные кольца *(25)* необходимо проверять после каждой смены фильтров, в случае повреждения необходимо их заменить. Для этого нужно снять уплотнительные кольца с седловины клапана вдоха *(23)* и завести новые уплотнительные кольца под три выступа седловины

клапана вдоха.

Замена ремней оголовья *(рисунок 1)*

В случае повреждения оголовья необходимо его заменить. Снять пряжки *(14)* с кнопок *(11)* верхней *(27)* и нижней *(28)* лямок уплотнителя *(2)*. Надеть новые ремни оголовья на маску путем зацепа пряжки кнопкой до упора.

2.5.3 Для проверки правильности выбора роста маски:

– наденьте маску;

– закройте руками отверстия в седловинах клапана вдоха с байонетом на боковых поверхностях стекла-корпуса;

– попытайтесь сделать 3–4 глубоких вдоха.

Если дышать невозможно, то рост маски выбран правильно.

Если воздух проходит под маску, то проверьте маску другого роста.

2.5.3.1 Надевание маски с фильтрами проводите в следующей последовательности:

– подсоедините фильтры к маске, для чего совместите выступ меньшего размера на седловине клапана вдоха *(рисунок 3 а (1))* с пазом меньшего размера *(рисунок 3 а (2))* на байонетном гнезде фильтра и поверните фильтр по часовой стрелке до упора *(рисунок 3б);*

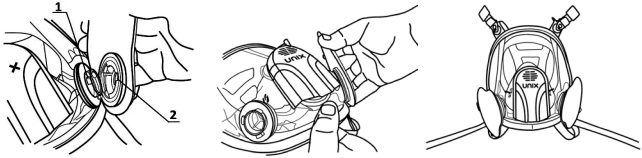

а б в

1 – выступ меньшего размера; 2 – паз меньшего размера.

Рисунок 3 – подсоединение фильтра к маске

– распустите лямки оголовья до ограничителей;

– свяжите концы шейной тесьмы;

– накиньте шейную тесьму маски на шею;

– уберите волосы со лба и висков, чтобы они не попали под обтюратор маски;

– наденьте маску, для чего возьмите маску обеими руками за щечные лямки оголовья, растяните лямки в стороны, зафиксируйте подбородок в нижнем углублении обтюратора уплотнителя и движением рук вверх и назад натяните оголовье на голову;

– придерживая одной рукой маску за клапанную коробку, проверьте правильность размещения подбородка в углублении;

– подтяните лямки оголовья;

– при необходимости устраните перекос маски, подвороты обтюратора и лямок наголовника. Убедитесь в том, что обтюратор маски и подмасочник плотно, без перекосов прилегают к лицу, как в состоянии покоя, так и при движении головой в стороны и вверх–вниз.

2.5.3.2 Для проверки правильности надевания маски, ее сборки с фильтрами и исправности:

– наденьте маску (см. п. 2.5.3);

– закройте руками выходные отверстия на экране и слегка выдохните.

Если маска немного раздувается и утечки воздуха по линии обтюрации фильтра не наблюдается, то она исправна и надета правильно, сборка маски с фильтрами произведена правильно (рисунок 3 в).

Если отмечается утечка воздуха, то либо маска негерметична, либо надета неправильно.

В этом случае сначала необходимо убедиться в герметичности маски. Для этого необходимо:

– отсоединить от маски фильтры;

– закрыть ладонями отверстия в седловинах клапана вдоха с байонетом на боковых поверхностях стекла-корпуса;

– попытаться сделать 3–4 глубоких вдоха.

Если дышать невозможно, то маска исправна и надета правильно.

Если воздух проходит под маску, то она или надета неправильно, или неисправна. Необходимо снять, заново надеть маску, повторить проверку сначала или заменить ее на исправную маску.

После эксплуатации:

– отсоедините фильтры от маски, повернув фильтры против часовой стрелки;

– протрите уплотнитель и подмасочник маски снаружи и внутри влажной салфеткой;

– протрите мягкой сухой салфеткой стекло-корпус с обеих сторон.

– снимите защитный экран и произведите осмотр согласно п.2.4.1,

в случае загрязнения протрите влажной салфеткой или промойте загрязненные места.

2.5.3.3 Срок службы зависит от условий эксплуатации, но в пределах гарантийного срока хранения.

2.5.3.4 В случае необходимости перед первым применением и после каждого применения маску UNIX 6100 подвергнуть дезинфекции в соответствии с МУ-287-113, п. 2.10 таблица 2.2.

Маску дезинфицируют химическим методом: окунанием в 4,0 % водный раствор перекиси водорода и 0,5 % моющего средства (типа Прогресс, Астра, Лотос) с последующим промыванием проточной водой до полного удаления запаха дезинфицирующего средства, протиркой мягкой сухой салфеткой и сушкой при температуре не более 50 °С до исчезновения видимой влаги.

Маску используют до износа, визуально оценивая целостность деталей, клапана выдоха, обтюратора и стекла-корпуса.

3 Транспортирование и хранение

3.1 В промежутках между использованием хранить маску необходимо в полиэтиленовом пакете в чистом сухом помещении вдали от отопительных приборов, оберегая от увлажнения и механических воздействий.

3.2 Условия транспортирования и хранения ящиков с масками в части воздействия климатических факторов внешней среды должны соответствовать условиям группы 5ОЖ4 по ГОСТ 15150-69 (при температуре от минус 50 °С до плюс 50 °С) и ТР ТС 019/2011. Максимальная влажность при хранении 98 %. Ящики с масками не подвергать ударным нагрузкам и воздействию агрессивных веществ.

Ящики с масками хранить штабелями не более шести ящиков по высоте. Расстояние между штабелями – не менее 0,8 м. Штабели приподнять над полом на высоту не менее 0,2 м.

3.3 После хранения масок при температуре воздуха ниже 0 °С перед использованием они должны быть выдержаны не менее 24 ч при температуре воздуха (20±5) °С.

3.4 Транспортирование ящиков с масками производят любым видом транспорта в крытых транспортных средствах. При транспортировании необходимо предохранять маски от механических повреждений и попадания атмосферных осадков. При перевозке любым видом

транспорта ящики с масками необходимо закреплять так, чтобы было исключено их произвольное перемещение.

4 Гарантии изготовителя

4.1 Организация-изготовитель гарантирует соответствие масок требованиям технических условий ТУ 32.99.11-848-0579531-2017 при соблюдении потребителем условий хранения, транспортирования и эксплуатации.

4.2 Гарантийный срок хранения масок в упаковке организации-изготовителя с даты изготовления – 5,5 лет.

4.3 Маска безопасна для здоровья человека. В процессе эксплуатации маски при взаимодействии вредных веществ, содержащихся в воздухе, с материалами маски не выделяется опасных для здоровья человека веществ.

5 Утилизация

5.1 Отработанные маски подлежат уничтожению на полигонах для хранения, утилизации промышленных отходов 4 класса опасности с учетом требований ГОСТ Р 52108-2003.

Адрес организации-изготовителя:
АО «Сорбент», 614042, Россия,
г. Пермь, ул. Гальперина, 6.
Тел.: 8 800 70-70-076
siz.sorbent@zelinskygroup.com
www.protivogaz.ru

Инспектирующая организация:
Notified Body 0403:
Finnish Institute of Occupational Health
Address: PO box 40, FI-00032
TYÖTERVEYSLAITOS, Finland;
Street address: Topeliuksenkatu 41 b, Helsinki

UNIX 6100 Full Face Mask
Instructions for Use
RE 32.99.11-879-05795731-2017

Notice

These Instructions for Use serve to explain the design, principle of operation, and the use of UNIX 6100 Full Face Mask (hereinafter referred to as the mask).

Read these instructions for use carefully and strictly follow to the rules of operation.

Usage

The mask is used as a face piece for personal respiratory protection (RPE) in order to reduce the risk of the impact of harmful factors. The mask serves to supply cleaned air to human respiratory system and at the same time to protect the person's face and eyes against contact with hazardous substances.

According to the purpose and effectiveness of protection, the mask belongs to class1 (CL 1) – complies with EN 136:1998 + AC: 2003 CL1.

The mask is used together with UNIX 500 gas filters or UNIX 500 gas filters with UNIX particle filters, or UNIX 303 P3 R D particle filters, or UNIX 203 P3 R D particle filters, or UNIX 213 P3 R D particle filters, or UNIX 223 P3 R D particle filters.

Connecting of the filters to the mask is carried out by means of a special bayonet connector.

ATTENTION!

The multiplicity of reducing the concentration of gases, vapors and aerosols with filters is 2000.

The mask can be used in all climatic zones at temperatures ranging from 40 °C below zero to 40 °C above zero.

It is prohibited to use the mask in conditions of possible lack of oxygen in the air (for example, in tanks, tanks, wells, etc. isolated rooms of this type), with unknown composition and concentrations of harmful substances, as well as for protection against low-boiling poorly adsorbed organic substances (methane, ethane, butane, ethylene, acetylene, etc.).

It is prohibited to use defective masks.

It is prohibited to put on and put off the Mask in explosive atmosphere.

Independent disassembly and assembly of the mask is prohibited .

It is prohibited to store the masks during operation near the heating system and heating devices.

After storage at air temperature below 0 °C, the masks shall be kept for 24 hours at air temperature (20±5) °C before use as intended.

It is not allowed to use the mask by people with whiskers, bristles, a beard, or a hairstyle that prevents the mask from tight fit to face, which may lead that harmful substances get under the mask along the sealing line (besides the filter).

Characteristics of the mask

The mask complies with essential health and safety requirements set in Annex II of Regulation EU 2016/425.

The mask meets the requirements of GOST 12.4.293-2015 “Occupational safety standards system. Personal respiratory protection. Masks. General technical conditions", EN 136:1998+AC:2003 "Respiratory protective devices – Full face masks – Requirements, testing, marking”, Class 2, and is EU type-examined and controlled by Finnish Institute of Occupational Health, notified body 0403, Topeliuksenkatu 41 b, FI-00250 Helsinki, Finland, mail address P.o. box 40, FI-00032 Työterveyslaitos, Finland. The mask meets the requirements of the Technical Regulations of Customs Union TR TS 019/2011 “On the safety of personal protective equipment”.

Initial resistance to air flow during inhalation at a constant flow rate of 160 dm^3 /min or a sinusoidal flow of 50 dm^3/min (25 cycles/min; 2.0 dm^3/stroke), Pa (mm of water column), not more than 250 (25,5).

Initial resistance to air flow during expiration at a constant flow rate of 160 dm^3/min or a sinusoidal flow of 50 dm^3/min (25 cycles/min; 2.0 dm^3/stroke), Pa (mm of water column), not more than 300 (30,6).

Weight, g, not more than – 480.

The mask is made in three sizes: 1, 2 and 3.

The mask is delivered packed in a box.

Completeness

Completeness of the mask on delivery:

– mask	– 1 pcs.;
– plastic bag	– 1 pcs.;
– box	– 1 pcs.;
– Instructions for use	– 1 copy per a plastic bag.

Design and principles of operation of the mask and its components

The principle of protective effect of the mask is based on the supply

of air, previously purified by filters to respiratory organs of a person and simultaneous protection of face and eyes from exposure to harmful substances.

The mask (figure 1) consists of a visor (1), a sealer (2), frames of upper (3) and lower (4) frames, fastening the sealer with the visor using two screws (5) and nuts (6), a valve unit (7), an inner mask (8), filter bayonet type couplings (9), a headband (10).

The visor (1) is the base part for the installation of the remaining parts and serves to provide the user with a wide-pan inspection in the mask. It has a central hole for the installation of the valve unit (7) and two side filter bayonet type couplings (9).

The sealant (2) is molded from silicone rubber, has a single obturator and four eyelets: two temporal (12), two buccal (13). All eyelets have a hole for the installation of buttons (11) for connecting with buckles (14).

The cheek eyelets also have one more hole for setting the buttons (11) for the neck strap (15). The obturator serves to ensure a reliable sealing of the mask on the person's face.

Securing the sealant on the visor of the mask is carried out using the upper (3) and lower (4) frames, fastened together by two screws (5) and nuts (6).

The valve unit (7) consists of a saddle of the exhalation valve with an exhalation valve petal (16) and a membrane assembly (17). The valve unit is fixed in the central opening of the glass-housing with the help of a clamp (18), made in the form of a bracket, and is sealed in it through a circular sealing ring (19). The membrane node serves for speech communication with the preservation of normal speech intelligibility, including when giving commands and working on communication media.

The exhalation valve petal and the membrane assembly are protected by a shield (20) with guides that enter the grooves formed between the end of the longitudinal protrusion of the glass body and the retainer.

The inner mask (8), mounted on the valve unit, prevents fogging of the visor and reduces the amount of exhaled carbon dioxide in the inhaled air. The inner mask consists of housing with an obturator and two saddles of inhalation valves molded together with it (21), on which the petals of the inhalation valve (22) are installed. The body of the inner mask is made of silicon rubber.

The housing of the inner mask, closing the mouth and nose, ensures the supply of purified air through the inspiratory valves to the human respiratory organs. The obturator of the housing of the inner mask ensures

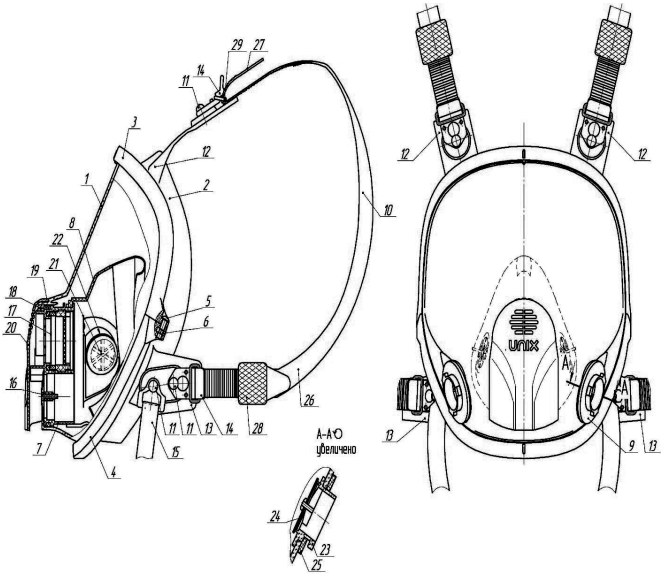

1 – visor, 2 – sealant, 3 – upper frame, 4 – lower frame , 5 – screw, 6 – nut, 7 – valve unit, 8 – inner mask, 9 – bayonet connection filter assembly, 10 – headband, 11 – button, 12 – temporal eyelet, 13 – ear eyelet, 14 – buckles, 15 – neck lace, 16 – membrane of exhalation valve, 17 – membrane unit, 18 – retainer, 19 – sealing ring, 20 – protective screen, 21 – inspiratory valve saddle, 22 – inspiratory valve petals, 23 – inspiratory valve saddle, 24 – inspiratory valve petals, 25 – sealing ring, 26 – headband, 27 – upper strap, 28 – lower strap, 29 – metal hinge.

Figure 1 – UNIX 6100 Full Face Mask

the necessary fit of the housing to the face along the line of obturation.

The bayonet type filter assembly (9) consists of a saddle of an inspiratory valve (23) with bayonet protrusions, an inspiratory valve petal (24) and a sealing ring (25), through which sealing is performed.

The headband (10) is made of silicone rubber and serves to fix the mask on the face. It consists of a headband (26) with straps: two upper straps (27), two lower straps (28) and four buckles (14).

The headband straps are attached to the mask sealant tags with buckles (14) and buttons (11). To ensure quick adjustment, the buckles are provided with a metal hinge (29).

On each strap there are transverse teeth that serve to securely fasten straps in buckles and restrictors in the form of enlarged ends.

The neck lace (15) is used to wear the mask when not in use.

MARKING

Mask marking

The Marking contains the data:

– pictogram “Instructions for use” “ ”;

– on the outside in the buccal part of the visor the batch number and the date of manufacture are marked (four numerals of the year and month – YYYY / MM).

On the frontal part of the sealant there is a figure indicating the size of the mask.

An information label is attached to the viewing part of the visor of the mask.

Box marking

Marking of a box for packing contains:

– pictogram “Instructions for use” “ ”;

– batch number;

– shelf-life (year and month) or equivalent pictogram , where the code YYYY / MM “YYYY / MM” means year and month;

– date of manufacture;

– mask size (1, 2 or 3);

Package marking

Marking contains:

– pictogram “Instructions for use” “ ”;
– date of manufacture (four numerals of the year and month);
– shelf life (year and month) or equivalent pictogram , where the code YYYY / MM “YYYY/MM “ means year and month;
Marking is on both end sides of the package.

OPERATIONAL LIMITATIONS

Self-disassembly and self-assembly of the mask is not allowed.

It is not allowed to take off and put on the mask in explosive atmosphere.

It is not allowed to use the mask in the composition of filtering means of protection when the oxygen content in the air is less than 17 % by volume.

USAGE

The mask is a personal protective device.

Checking the completeness and serviceability of the mask:

Upon receipt of the mask you shall:

– remove the mask from the package;

– read the content of the label information;

– before first use of the mask, remove the information label from the visor;

– read Instructions for use;

– check the integrity of the visor, frames, sealant, headband straps, inner mask, sealing rings for sealing filters, and also buckles presence.

Check the mask visually by the following indicators:

– the integrity of exhalation valve saddle: it is necessary to remove the protective screen (figures 2 a, b, c): by pressing with your thumb on the protrusion of the protective screen move up the protective screen in order to disconnect it from the hook of the valve box fixator.

– presence and quality of the exhalation valve petal: the petal shall not be torn, deformed, contaminated, and the edges of the exhalation valve petals shall fit snugly to the saddle;

– condition of the headband: integrity, the presence of buckles;

– presence and quality of the petal of the inhalation: valve on the glass body, inner mask.

After checking the exhalation valve saddle and exhalation valve petal, place the protective screen on top of the valve box of the visor and with the palm of your hand put it down until it clicks into place (click) (Figure 2 d).

In case of detection of damaged or defective parts, replace them with original spare parts produced by the manufacturer of the UNIX 6100 Full Face Mask and check as indicated above.

Using unauthorized parts or making changes to the mask design can be dangerous to the user's life or health.

In case of the defects which cannot be corrected, it is necessary to replace the mask with a new one and check it as indicated above.

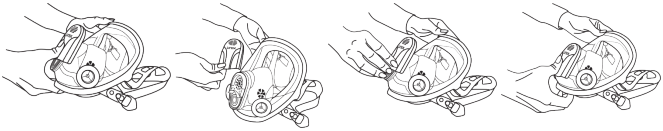

a b c d

Figure 2 – Protective screen: putting on (a, b, c) and putting off (d)

OPERATION OF MASK

ATTENTION!

Maintenance and repairs shall be carried out only by specialists who have undergone the necessary training. Since this RPE is a mask with minimal maintenance, there are a limited number of spare parts for it (figure 1): sealing ring (25), headband (10), exhalation valve petal (16), inhalation valve petals (24). In case of damage of other parts, the mask shall be replaced.

SPARE PARTS

Replaced parts are installed by specialists who have undergone the necessary training, without complete disassembly of the mask.

Exhalation valve petal replacement

Remove the protective screen (figure 2 (a, b, c)). Inspect the exhalation valve petal; in case of damage and deformation, take the exhalation valve petal and remove it from the exhalation valve saddle. Insert a new exhalation valve petal into the central hole in the exhalation valve saddle and pull the exhalation valve petal for the rod from the opposite side until fixation. Install the protective screen (figure 2 g).

Replacing the petals of the inhalation valves (figure 1)

The inhalation valve petals (24) are located on the inhalation valve saddle (23). Valve petals shall be checked before each use of the mask and replaced in case of damage or loss. Remove the used inhalation valve petals from the fasteners on the mask inhalation saddle. Install new valve petals

into the mount. Make sure that each valve petal is located under all three lugs of the mount, lies flat and rotates freely.

Replacing the sealing rings (figure 1)

The sealing rings (25) shall be checked after each filter change, in case of damage, they shall be replaced. To do this, remove the sealing rings from the inhalation valve saddle (23) and make new sealing rings under the three protrusions of the inhalation valve saddle.

Replacing headband belts (figure 1)

In case of damage to the headband, you shall replace it. Remove the buckles (14) from the buttons (11) of the upper (27) and lower (28) straps of the sealant (2). Put new headband straps on the mask by hooking the buckle with the button to the stop.

Putting on the mask

To check the correctness of choice of the size of the mask:

– put on a mask;

– cover the openings in the saddles of the inhalation valve with bayonet on the side surfaces of the visor with your palms;

– try to take 3–4 deep breaths.

If it is impossible to breathe, then the size of the mask is chosen correctly.

If the air passes under the mask, then take and check the mask of another size.

Putting on the mask with filters shall be done in the following sequence:

– connect the filters to the mask, for which combine a smaller protrusion on the saddle of the inhalation valve (figure 3 a, (1)) with a smaller opening (figure 3 a, (2)) on the bayonet filter slot and turn the filter clockwise until it stops (figure 3 b);

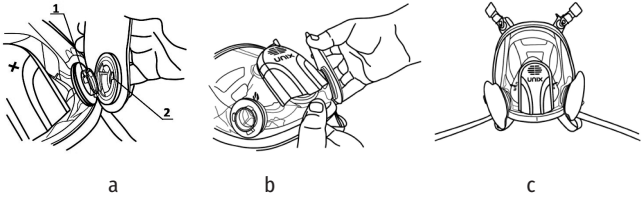

Figure 3 – Connecting the filter to the mask

1 – a smaller protrusion; 2 – a smaller opening.

– dissolve the headband strap to limiters;

– tie the ends of the neckband;

– throw the neckband around the neck;

– remove hair from the forehead and temples, so that they do not fall under the mask obturator;

– put on the mask, for which you should take the mask with both hands on the cheek straps of the headband, stretch the straps to the sides, fix the chin in the lower recess of the seal obturator and with the movement of your hands up and back, pull the headband on your head;

– holding the valve box with one hand, check the correct placement of the chin in the recess;

– tighten the headbands;

– if necessary, correct the distortion of the mask, obturator backing and headband straps. Make sure that the mask obturator and the submachine fit snugly, without distortions, on the face, both at rest and when moving with your head to the sides and up and down.

To check the correctness of putting on the mask, its assembly with filters and serviceability:

– put on the mask;

– cover the openings on the screen with your hands and exhale slightly.

If the mask is slightly inflated and there is no leakage of the air along the line of obturation, then the mask is worn correctly and properly operated, so the mask with the filters is assembled correctly (figure 3 c).

If air leakage is noted, then either the mask is leaking or the mask is being worn incorrectly.

In this case, you shall first ensure that the mask is leaktight. For this you need:

– disconnect the filters from the mask;

– close by your palms the openings in the saddles of the inhalation valve with bayonet on the lateral surfaces of the visor;

– try to inhale 3 or 4 times deeply.

If it is impossible to breathe, then the mask is serviceable and worn correctly.

If the air passes under the mask, then it is either worn incorrectly or defective. It is necessary to remove and then to put on the mask again. Then repeat the checking of the mask or replace it with a serviceable mask.

After operation:

– disconnect the filters from the mask by turning the filters counterclockwise;

– wipe the sealant and the inner mask outside and inside with a wet cloth;

– wipe the glass case with a soft dry cloth on both sides;

– remove the protective screen by pressing with your thumb on the central hollow of the protective screen and push the protrusion on the protective screen from the hook on the lock of the valve box forward. Inspect the mask, and in case of contamination wipe with a damp cloth or wash contaminated places.

TRANSPORTATION AND STORAGE

Cases with masks are transported by all types of transport in covered vehicles in accordance with the rules for the carriage of products in force on this type of transport.

When transporting, the cases with masks shall be secured to prevent their spontaneous movement.

During loading and unloading operations it is prohibited to subject cases with masks to bumps and strokes.

The conditions of storage and transportation of boxes with masks in terms of the impact of environmental climatic factors shall be at temperatures from minus 50 °C to plus 50 °C. Maximum humidity during storage of masks 98 %. The cases with masks shall not be subjected to deformations and shock loads, exposure to aggressive substances, harmful vapors

The cases with masks shall be stored in warehouses on pallets in piles of no more than six cases in height. The distance between the piles is at least 0.8 m, the distance from the heat-emitting devices is at least 1 m.

MANUFACTURER'S WARRANTY

The manufacturer guarantees that the masks comply with the requirements of technical conditions TU 32.99.11-848-0579531-2017 in case the consumer observes the conditions of storage, transportation and operation.

The warranty period for storage of the masks in the packaging of the manufacturer from the date of acceptance is 5.5 years. The service life depends on the operating conditions, but within the warranty period of storage.

The mask is safe for human health. During the operation of the mask there is the interaction of harmful substances contained in the air with the materials of the mask, and the materials of the mask materials do not emit substances hazardous to human health.

DISPOSAL

Used Masks shall be disposed as per local requirements concerning wastes handling.

DECLARATION OF CONFORMITY

Declaration of conformity to Regulation (EU) 2016/425 Annex II is available on the website http://en.protivogaz.ru/declarations-of-conformity.

Address of the organization-manufacturer:
JSC Sorbent 614042,
6, Galperin street, Perm, Russia

Notified Body 0403:
Finnish Institute of Occupational Health
Address: PO box 40, FI-00032
TYÖTERVEYSLAITOS, Finland;
Street address: Topeliuksenkatu 41 b, Helsinki