Рекомендуемое применение различных градационных шифров для электродуговой сварки

Таблица 1

Процесс	Международное обозначение	Сварочный ток, А																				
		1,5	6	10	15	30	40	60	70	100	125	150	175	200	225	250	300	350	400	450	500	600
Электроды с покрытием	MMA								9		10		11		12			13			14	
Дуговая сварка в среде активного газа	MAG									9	10		11			12				13		14
Дуговая сварка вольфрамовым электродом в среде иннертного газа	TIG						9			10		11			12			13				
Дуговая сварка тяжелых металлов (сталь, легированная сталь, медь и ее сплавы) в среде инертного газа	MIG						9					10		11			12		13	14		
Дуговая сварка легких сплавов в среде инертного газа	MIG						10							11		12		13		14		
Воздушно-дуговая строжка							10							11	12		13		14			
Плазменная резка							9					10	11		12			13				
Плазменно-дуговая электросварка											9	10		11		12						

ПОСТАВЩИКИ

Поставщики в Республике Беларусь:
ООО «Стецкевич-спецзащита»: 220073, г. Минск, ул. Ольшевского, д. 13, к.4, тел. +375(17) 2910633 www.uniform.by.
ООО «МЕГАспец»: 220012, г. Минск, ул. Кедышко, д. 14б, офис 5, тел. +375(17) 237-62-17(18), www.megaspec.by.
ООО «ОМА»: 220075, г. Минск, пер. Промышленный, д. 12А/1, комната 36, тел. +375(17) 3449303, www.oma.by.
ООО «ТД Комплект»:, г. Минск, ул. Конорина, 50, к302А, +375(17)-511-33-33, info@tools.by.
Поставщики в Украине:
ООО «Сервиспром» 49033, г. Днепр, ул. Краснопольская, 9-б. тел.+380(56) 790-03-93, 790-03-94.
Поставщики в Республике Казахстан:
ТОО «Амирсана 2000»: 1000000, г. Караганда, ул. Алиханова, 10а, офис 42, тел. +7 (7212) 424-847, 420-697, www.amirsana.kz.
ТОО «Снабди Казахстан»: 050000, г. Алматы, Алатауский район, пр. Райымбека, д. 365-367,
Тел./факс: +7 (727) 390 72 47, 246 85 86
Поставщики в Республике Киргизия:
ОсОО «Новый Формат-Бишкек»: 720052 г. Бишкек, ул. Тыныстанова,109, офис 1, Тел. +966(312) 46-03-00.
Поставщики в Республике Армения:
ООО «ЛУВА»: 0001-0099 г. Ереван, ул. Ростовян, 9/11, тел. +374-10-450-990, +374-96-450-990, luva.2015@mail.ru.
Поставщики в Республике Узбекистан:
ООО «New Format-Tashkent»: 100100, г. Ташкент, ул. Нукус, 3, тел. +998(71) 215-66-30.

Свидетельство об упаковке	Дата изготовления (месяц, год)

Страна-изготовитель: РОССИЯ
Наименование и адрес изготовителя:
ОАО «СУКСУНСКИЙ ОПТИКО-МЕХАНИЧЕСКИЙ ЗАВОД» (ОАО «СОМЗ») 617560, Россия, Пермский край, рп. Суксун, ул. Колхозная, 1
Служба сбыта тел. 8 (34275) 33 777, факс 8 (34275) 3 37 33
e-mail: sales@rosomz.ru; www.rosomz.ru
Многоканальный тел.: 8 800 707 41 84 (Звонок по России бесплатный).

Щитки защитные лицевые сварщика.000.004.РЭ

РОСОМЗ®

РУКОВОДСТВО ПО ЭКСПЛУАТАЦИИ

СРЕДСТВА ИНДИВИДУАЛЬНОЙ ЗАЩИТЫ ГЛАЗ, ЛИЦА
ЩИТКИ ЗАЩИТНЫЕ ЛИЦЕВЫЕ СВАРЩИКА

ЕАС
ТР ТС 019/2011

НАЗНАЧЕНИЕ для комплексной защиты глаз и лица при сварке от оптического излучения, в т.ч. **УФ**-, **ИК**- излучений, слепящей яркости видимого света, брызг и искр расплавленного металла, горячих частиц, механических воздействий и воздействия электрического тока, вредных веществ, выделяющихся в процессе сварки в виде аэрозолей, паров и газов (зависят от вида сварки, электрода, вида работ и материалов) в производственных помещениях и на открытых площадках.

ОБЛАСТЬ ПРИМЕНЕНИЯ при монтажных и ремонтных работах, на промышленных площадках, в цехах при изготовлении деталей, узлов, механизмов (автомобилестроение, судостроение, машиностроение).
ВНИМАНИЕ! Для надежной защиты используйте щитки совместно с другими видами СИЗ в соответствии с вашими условиями труда.

СРОК СЛУЖБЫ - максимально допустимый срок (с учетом хранения), в течение которого товар сохраняет свои потребительские свойства без их существенной утраты. Срок службы начинает отсчитываться с даты изготовления товара и составляет **36 МЕСЯЦЕВ**. В указанный срок включается период использования товара по назначению, который устанавливается в соответствии с типовыми отраслевыми нормами выдачи средств индивидуальной защиты или иной нормативной документацией пользователя товара.
ВНИМАНИЕ! Интенсивное использование, повреждение элементов товара, использование в условиях, превышающих установленные изготовителем показатели защитных и эксплуатационных свойств, неправильное хранение, обслуживание и транспортировка могут сократить срок службы товара.

Рис. 1

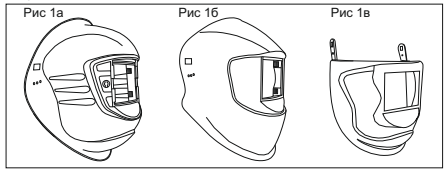

КОНСТРУКТИВНЫЕ ОСОБЕННОСТИ

Щитки защитные лицевые сварщика изготовлены в соответствии с:
ТУ 3441-091-36438019-2015 - Щитки защитные лицевые сварщика BIOT®;
ТУ 32.99.11-105-36438019-2017 - Щитки защитные лицевые сварщика FavoriT;
ТУ 3441-077-36438019-2014 - Щитки защитные лицевые сварщика PRESIDENT;
ГОСТ 12.4.254-2013 «Средства индивидуальной защиты глаз и лица при сварке и аналогичных процессах».

Корпус:
- виды корпусов (рис. 1): FavoriT (рис.1а), BIOT® (рис.1б), PRESIDENT (рис.1в);
- материал: TermoTrek® или Super TermoTrek®;
- непрозрачный;
- боковые каналы для отвода дыма и газов (рис.1а);
- специальный желоб для исключения скатывания капель металла;
- обтекаемая форма, (искры и брызги скатываются со щитка);
- увеличенный воздухообмен в пространстве под щитком;
- откидной блок светофильтра позволяет работать в стесненных условиях (щитки серии FavoriT 2).

Рис. 2

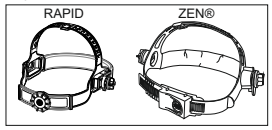

Оптические детали:
- минеральный светофильтр (диапазон ГШ от 9 до 14);
- светофильтры устойчивы к повышенным и пониженным температурам;
- подложка защищает глаза при возможном разрушении светофильтра;
- покровное стекло защищает светофильтр от разрушения и брызг расплавленного металла;
- панорамное покровное стекло защищает светофильтр с внешней стороны.

Наголовное крепление (рис. 2):
- **RAPID** (храповой механизм) - плавная регулировка размера (от 52 до 65 см);
- **ZEN®** - ступенчатая регулировка размера (от 52 до 65 см с шагом 3 мм).

Изготовитель оставляет за собой право без предварительного уведомления вносить изменения в конструкцию, внешний вид комплектующих деталей, не ухудшающих потребительские и защитные свойства изделия.

Рис. 3 ПОРЯДОК СБОРКИ ЩИТКОВ С НАГОЛОВНЫМ КРЕПЛЕНИЕМ ZEN®

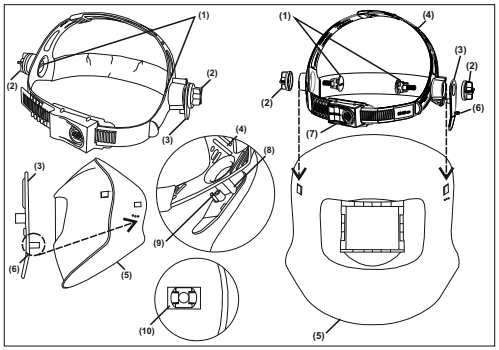

СБОРКА С НАГОЛОВНЫМ КРЕПЛЕНИЕМ ZEN® (рис. 3)

Перед началом сборки открутить винты (1), гайки (2) и фиксатор (3) от наголовного крепления (4). Установите фиксатор (3) в корпус щитка (5) изнутри так, чтобы штифт фиксатора (6) вошел в одно из трех отверстий корпуса. Поместите наголовное крепление (4) в корпус щитка (5) регулировочным механизмом (7) на себя. Начиная с правой стороны, соедините наголовное крепление (4) с корпусом щитка (5) так, чтобы нижний упор (8) наголовного крепления находился спереди торсиона (9). Зафиксируйте наголовное крепление на корпусе винтом (правильное положение винта (10)) и гайкой.
Повторите эти же действия с левой стороны корпуса, но без фиксатора.

Рис. 4 ПОРЯДОК СБОРКИ ЩИТКОВ С НАГОЛОВНЫМ КРЕПЛЕНИЕМ RAPID

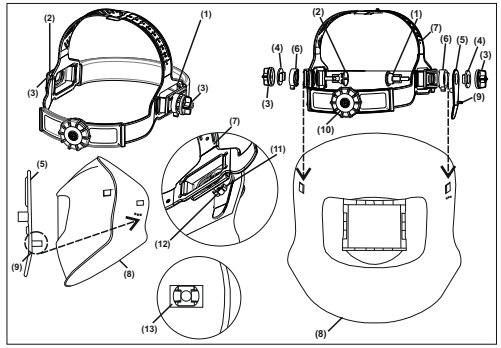

СБОРКА С НАГОЛОВНЫМ КРЕПЛЕНИЕМ RAPID (рис. 4)

Перед началом сборки открутить винты длинный (1) и короткий (2), гайки (3), шайбы (4), фиксатор (5) и ползуны (6) с двух сторон от наголовного крепления (7). Установите фиксатор (5) в корпус щитка (8) изнутри так, чтобы штифт фиксатора (9) вошел в одно из трех отверстий корпуса. Поместите наголовное крепление (7) в корпус щитка (8) регулировочным механизмом (10) на себя. Начиная с правой стороны, соедините наголовное крепление (7), с установленным на нем ползуном (6), с корпусом щитка (8) так, чтобы нижний упор (11) наголовного крепления находился спереди торсиона (12). Зафиксируйте наголовное крепление на корпусе длинным винтом (1) с наружной стороны шайбой (4) и гайкой (3). С левой стороны соедините наголовное крепление (7) с корпусом щитка (8), установив на наголовную ленту (7) ползун (6). Зафиксируйте наголовное крепление на корпусе коротким винтом (2) (правильное положение винта (13)) с наружной стороны шайбой (4) и гайкой (3).
Для регулировки щитка ближе/дальше от лица ослабьте гайки наголовного крепления с обеих сторон, не наклоняя щиток, передвиньте ближе/дальше от лица, закрутите гайки.

РЕГУЛИРОВКА

Наголовное крепление:

- регулировка длины несущей ленты по размеру головы (рис. 5):

ZEN® - путем сдвига концов затылочной ленты относительно друг друга (рис. 5а) (для увеличения размера необходимо нажать и удерживать кнопку ZEN®);

RAPID - путем вращения регулировочной ручки (для регулировки нужно нажать и удерживать регулировочную ручку) (рис. 5б);

- регулировка высоты ношения путем перестановки фиксирующей бобышки в пазах теменной ленты.

Замена покровных стекол, светофильтров, подложек

Щиток PRESIDENT

1. Достаньте фиксирующие пружины, потянув их на себя (рис. 6);
2. Извлеките подложку, светофильтр и покровное стекло (рис. 7);
3. В пустое смотровое окно щитка изнутри вставьте покровное стекло.

ВНИМАНИЕ! предварительно удалите защитную пленку с двух сторон.

4. Затем установите светофильтр необходимой Вам степени затемнения и подложку, зафиксировав их двумя пружинами.

ВНИМАНИЕ! регулярно по мере износа заменяйте покровное стекло.

Щитки BIOT®, FavoriT

1. Достаньте фиксирующую рамку, потянув ее на себя (рис. 8);

2. Выньте подложку и светофильтр (рис. 9);

3. В пустое смотровое окно щитка изнутри установите светофильтр необходимой Вам степени затемнения;

4. Изнутри обязательно поставьте подложку (для защиты глаз от возможных осколков минерального стекла - светофильтра), затем снова зафиксируйте их пружиной.

ВНИМАНИЕ!

Предварительно необходимо удалить защитную пленку с двух сторон.

5. Для замены покровного стекла, достаньте его с наружной стороны из пазов, подцепив сверху в середине отверткой или другим подходящим инструментом. (рис. 10);

6. Новое покровное поликарбонатное стекло вставьте с наружной стороны щитка в специальные пазы корпуса по обе стороны смотрового окна (рис. 11);

ВНИМАНИЕ! Удалите защитную пленку с двух сторон .

Только для корпусов HH FavoriT

7. Если вы впервые используете панорамное прозрачное покровное стекло, вам необходимо отверткой или другим острым предметом пробить отверстия для кнопок-фиксаторов панорамного стекла (специальные пазы в корпусе) (рис. 12: 12а - пробитый паз, 12б - непробитый паз).

Обязательно проверьте наличие уплотнительной шайбы на кнопке-фиксаторе; (рис. 13: 13а - уплотнительная шайба, 13б - кнопка-фиксатор).

8. Закрепите панорамное покровное стекло в корпусе щитка кнопками-фиксаторами.

Для этого установите кнопки-фиксаторы с уплотнительными шайбами в специальные пазы корпуса, поверните на 90° плоским инструментом.

Обязательно проверьте, что стекло плотно прижато к корпусу щитка, чтобы брызги металла и высокая температура не проникали под стекло. В случае неплотного прилегания стекла повторите действия пунктов 7 и 8 данного руководства по эксплуатации.

9. В дальнейшем регулярно меняйте панорамное покровное стекло, действуя в обратном порядке: сначала плоским предметом поверните кнопки-фиксаторы на 90°, затем с внутренней стороны щитка выдавите «ножку» кнопки, чтобы убрать стекло.

В случае оплавления кнопок-фиксаторов, срежте их ножом. Новое панорамное покровное стекло идет в комплекте с кнопками-фиксаторами и уплотнительными шайбами.

Рис. 5

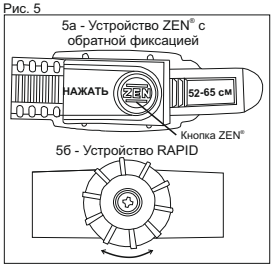

Рис. 6

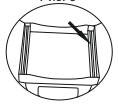

Рис. 7

Рис. 8

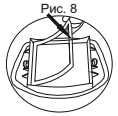

Рис. 9

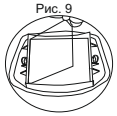

Рис. 10

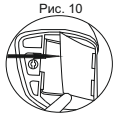

Рис. 11

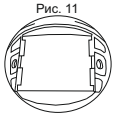

Рис. 12

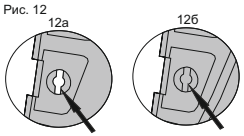

Рис. 13

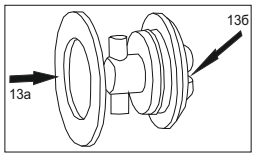

УКАЗАНИЯ ПО ЭКСПЛУАТАЦИИ

1. Каждый раз перед началом эксплуатации провести визуальный осмотр щитка, убедиться в отсутствии повреждений комплектующих деталей.

При наличии трещин, сколов и других повреждений эксплуатация щитка не допускается.

2. Светофильтр содержать в чистоте.

3. После эксплуатации при загрязнении промыть проточной чистой водой и протереть, используя фирменные влажные очищающие салфетки, а также спрей или салфетку из микрофибры торговой марки ***РОСОМЗ®***.

Рекомендуется производить обработку наголовного крепления дезинфицирующим раствором.

ВНИМАНИЕ! Категорически запрещается использовать для чистки органические растворители.

При загрязнении или износе налобного обтюратора, подложки, покровного стекла произведите их замену на фирменные комплектующие, которые можно приобрести у изготовителя или дилера.

Не удаляйте комплектующие элементы при эксплуатации щитка.

Ограничения по возрасту, физиологическим особенностям или состоянию здоровья отсутствуют.

СВЕДЕНИЯ О СЕРТИФИКАЦИИ

Изделие соответствует требованиям ТР ТС 019/2011.

Ознакомиться с документами соответствия (сертификаты, декларации) можно на официальном сайте Федеральной службы аккредитации «РОСАККРЕДИТАЦИЯ» www.fsa.gov.ru.

ХРАНЕНИЕ в упаковке изготовителя в закрытых помещениях при температуре воздуха от +5°С до +30°С и относительной влажности не более 80%, исключающих прямое попадание влаги и солнечных лучей, на безопасном удалении от отопительных приборов.

Гарантия на корпус щитка и АСФ при невыполнении этого условия утрачивается.

СРОК ХРАНЕНИЯ в закрытой упаковке изготовителя - ***36 МЕСЯЦЕВ*** с момента изготовления.

Дата изготовления указана на упаковке и в настоящем руководстве по эксплуатации.

ВНИМАНИЕ! Хранить щитки вблизи источников тепла, совместно с кислотами, щелочами, маслами и органическими растворителями запрещается.

ТРАНСПОРТИРОВАНИЕ в упаковке изготовителя в любом виде транспорта в соответствии с правилами перевозки, действующими на транспорте данного вида. При транспортировке упаковка с щитками должна быть защищена от попадания влаги и прямого воздействия солнечных лучей.

УКАЗАНИЯ ПО УТИЛИЗАЦИИ материалы, из которых изготовлены щитки, не являются токсичными и не оказывают вредное воздействие на окружающую среду. После истечения сроков хранения и/или эксплуатации, щитки подлежат разборке на составляющие детали, которые могут быть утилизированы или переработаны в соответствии с действующим законодательством в вашем регионе.

ЦЕНА договорная.

РАСШИФРОВКА ОБОЗНАЧЕНИЙ ЗАЩИТНЫХ СВОЙСТВ (см. табл. 2)

1 - оптический класс;

S - символ повышенной прочности (устойчивость к воздействию твердых частиц с кинетической энергией не более 0,6 Дж);

F - символ устойчивости к воздействию высокоскоростных частиц (низкоэнергетический удар с энергией не более 0,84 Дж);

B - символ устойчивости к воздействию высокоскоростных частиц (среднеэнергетический удар с энергией не более 5,9 Дж);

T - символ устойчивости к экстремальным температурам (от -5°С до +55°С);

9 - символ устойчивости к брызгам металлов и проникновению горячих твердых тел;

RZ (◑) - идентификация изготовителя;

ТР ТС 019/2011 - обозначение технического регламента Таможенного союза «О безопасности средств индивидуальной защиты»;

254 - обозначение ГОСТ 12.4.254-2013 «Средства индивидуальной защиты глаз и лица при сварке и аналогичных процессах».

Если необходимо использовать средства защиты при экстремальных температурах, выбирайте защитные щитки с буквой Т, стоящей сразу после символа механической прочности, например, FT, BT.

ГАРАНТИИ ИЗГОТОВИТЕЛЯ

Изделие сохраняет свои потребительские и защитные свойства при соблюдении условий транспортирования, хранения и эксплуатации.

Средства защиты не должны приспосабливаться к установке дополнительных элементов или изменению комплектующих деталей без согласия изготовителя. При нарушении данного требования гарантия на изделие аннулируется.

Гарантийный срок - 6 месяцев.

Гарантийный срок - это период, в течение которого покупатель в праве предъявить продавцу требования, связанные с недостатками товара.

Гарантийный срок начинает отсчитываться с момента передачи товара покупателю, если иное не предусмотрено договором купли-продажи.

Гарантия не распространяется на недостатки, появившиеся вследствие нормального рабочего износа, изменений, произведенных пользователем, использования не по назначению, неправильного хранения или транспортировки, повреждения в результате несчастных случаев или небрежного отношения.

При предъявлении рекламаций к качеству рекомендуем подготовить документы, подтверждающие передачу товара потребителю (товарную накладную по форме ТОРГ-12, акт по форме ТОРГ-2, расписку, инвентаризационную опись, квитанции о приемке грузов к перевозке и другие документы).

Рекламации по качеству продукции принимаются по адресу изготовителя в течение гарантийного срока.

Несоблюдение установленных сроков, а также порядка подачи рекламаций влечет за собой утрату потребителем права предъявления рекламаций.

Обозначение защитных и эксплуатационных свойств изделия (см. табл. 2).

Таблица 2

Арт.	Наименование	Температура эксплуатации	Обозначение защитных свойств (покровное стекло - светофильтр - корпус)
53363	HH-3 SUPER PREMIER FavoriT	от -5°С до +55°С	RZ BT 1 - 9 RZ 1 - RZ 254 BT 9
53364			RZ BT 1 - 10 RZ 1 - RZ 254 BT 9
53365			RZ BT 1 - 11 RZ 1 - RZ 254 BT 9
53366			RZ BT 1 - 12 RZ 1 - RZ 254 BT 9
53367			RZ BT 1 - 13 RZ 1 - RZ 254 BT 9
53368			RZ BT 1 - 14 RZ 1 - RZ 254 BT 9
50763	HH-7 PREMIER FavoriT 2	от -5°С до +55°С	RZ BT 1 - 9 RZ 1 - RZ 254 FT 9
50764			RZ BT 1 - 10 RZ 1 - RZ 254 FT 9
50765			RZ BT 1 - 11 RZ 1 - RZ 254 FT 9
50766			RZ BT 1 - 12 RZ 1 - RZ 254 FT 9
50767			RZ BT 1 - 13 RZ 1 - RZ 254 FT 9
50768			RZ BT 1 - 14 RZ 1 - RZ 254 FT 9
51363	HH-10 PREMIER FavoriT	от -45°С до +80°С	RZ BT 1 - 9 RZ 1 - RZ 254 FT 9
51364			RZ BT 1 - 10 RZ 1 - RZ 254 FT 9
51365			RZ BT 1 - 11 RZ 1 - RZ 254 FT 9
51366			RZ BT 1 - 12 RZ 1 - RZ 254 FT 9
51367			RZ BT 1 - 13 RZ 1 - RZ 254 FT 9
51368			RZ BT 1 - 14 RZ 1 - RZ 254 FT 9
55163	RZ 10 FavoriT ZEN®	от -45°С до +80°С	RZ BT 1 - 9 RZ 1 - RZ 254 FT 9
55164			RZ BT 1 - 10 RZ 1 - RZ 254 FT 9
55165			RZ BT 1 - 11 RZ 1 - RZ 254 FT 9
55166			RZ BT 1 - 12 RZ 1 - RZ 254 FT 9
55167			RZ BT 1 - 13 RZ 1 - RZ 254 FT 9
55168			RZ BT 1 - 14 RZ 1 - RZ 254 FT 9
57363	RZ 75 BIOT® ZEN®	от -45°С до +80°С	RZ BT 1 - 9 RZ 1 - RZ 254 FT 9
57364			RZ BT 1 - 10 RZ 1 - RZ 254 FT 9
57365			RZ BT 1 - 11 RZ 1 - RZ 254 FT 9
57366			RZ BT 1 - 12 RZ 1 - RZ 254 FT 9
57367			RZ BT 1 - 13 RZ 1 - RZ 254 FT 9
57368			RZ BT 1 - 14 RZ 1 - RZ 254 FT 9
57763	HH75 BIOT®	от -45°С до +80°С	RZ BT 1 - 9 RZ 1 - RZ 254 FT 9
57764			RZ BT 1 - 10 RZ 1 - RZ 254 FT 9
57765			RZ BT 1 - 11 RZ 1 - RZ 254 FT 9
57766			RZ BT 1 - 12 RZ 1 - RZ 254 FT 9
57767			RZ BT 1 - 13 RZ 1 - RZ 254 FT 9
57768			RZ BT 1 - 14 RZ 1 - RZ 254 FT 9
05363	KH PREMIER FavoriT	от -5°С до +55°С	RZ BT 1 - 9 RZ 1 - RZ 254 FT 9
05364			RZ BT 1 - 10 RZ 1 - RZ 254 FT 9
05365			RZ BT 1 - 11 RZ 1 - RZ 254 FT 9
05366			RZ BT 1 - 12 RZ 1 - RZ 254 FT 9
05367			RZ BT 1 - 13 RZ 1 - RZ 254 FT 9
05368			RZ BT 1 - 14 RZ 1 - RZ 254 FT 9
05763	KH PREMIER FavoriT 2	от -5°С до +55°С	RZ BT 1 - 9 RZ 1 - RZ 254 FT 9
05764			RZ BT 1 - 10 RZ 1 - RZ 254 FT 9
05765			RZ BT 1 - 11 RZ 1 - RZ 254 FT 9
05766			RZ BT 1 - 12 RZ 1 - RZ 254 FT 9
05767			RZ BT 1 - 13 RZ 1 - RZ 254 FT 9
05768			RZ BT 1 - 14 RZ 1 - RZ 254 FT 9
05663	KH SUPER PREMIER FavoriT	от -5°С до +55°С	RZ BT 1 - 9 RZ 1 - RZ 254 BT 9
05664			RZ BT 1 - 10 RZ 1 - RZ 254 BT 9
05665			RZ BT 1 - 11 RZ 1 - RZ 254 BT 9
05666			RZ BT 1 - 12 RZ 1 - RZ 254 BT 9
05667			RZ BT 1 - 13 RZ 1 - RZ 254 BT 9
05668			RZ BT 1 - 14 RZ 1 - RZ 254 BT 9
07763	KH BIOT®	от -5°С до +55°С	RZ BT 1 - 9 RZ 1 - RZ 254 FT 9
07764			RZ BT 1 - 10 RZ 1 - RZ 254 FT 9
07765			RZ BT 1 - 11 RZ 1 - RZ 254 FT 9
07766			RZ BT 1 - 12 RZ 1 - RZ 254 FT 9
07767			RZ BT 1 - 13 RZ 1 - RZ 254 FT 9
07768			RZ BT 1 - 14 RZ 1 - RZ 254 FT 9
05863	KH PRESIDENT	от -40°С до +80°С	RZ BT 1 - 9 RZ 1 - RZ 254 BT 9
05864			RZ BT 1 - 10 RZ 1 - RZ 254 BT 9
05865			RZ BT 1 - 11 RZ 1 - RZ 254 BT 9
05866			RZ BT 1 - 12 RZ 1 - RZ 254 BT 9
05867			RZ BT 1 - 13 RZ 1 - RZ 254 BT 9
05868			RZ BT 1 - 14 RZ 1 - RZ 254 BT 9

Лист согласования руководства по эксплуатации Щитки защитные лицевые сварщика.000.004.РЭ

ИСПОЛНИТЕЛЬ:	
Инженер по эксплуатационной документации	А.Р. Собакина
СОГЛАСОВАНО:	
Главный инженер	А.Ф. Самусев
Зам.гл.инженера - начальник ТО	С.В. Кузнецов
Главный конструктор	С.М. Недугов
Начальник службы сертификации	Д.Е. Рябов
Ведущий инженер-технолог	И.В. Дмитриев