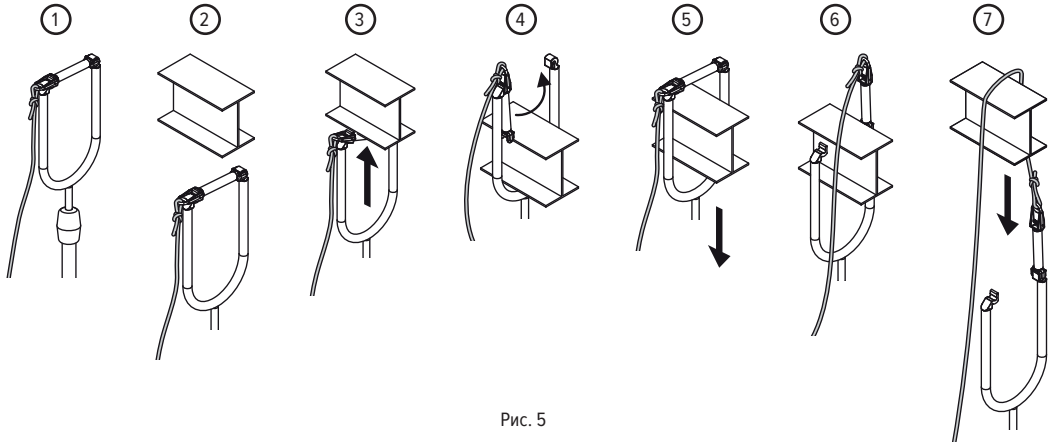

Рис. 5

УСТАНОВКА КАРАБИНА TA06 ПРИ ПОМОЩИ ТЕЛЕСКОПИЧЕСКОЙ ШТАНГИ TA01 И КРЮКА TA04 (рис. 6)

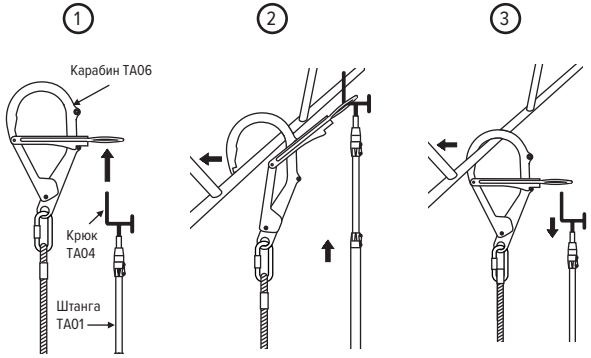

Рис. 6

УСТАНОВКА АНКЕРНОЙ ПЕТЛИ LS100P, LS200P ПРИ ПОМОЩИ ТЕЛЕСКОПИЧЕСКОЙ ШТАНГИ TA01 И КРЮКА TA05 (рис. 7)

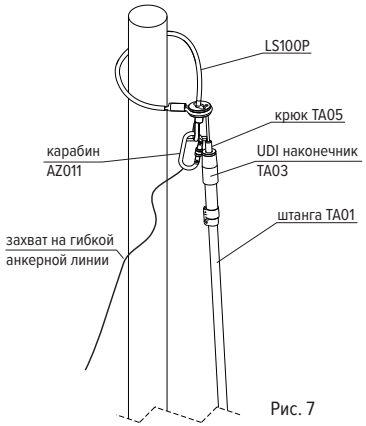

Рис. 7

5. ТЕХОБСЛУЖИВАНИЕ

Снаряжение необходимо чистить, не допуская повреждения материала, из которого оно изготовлено. Запрещено при чистке использовать щелочи, кислоты и растворители.

6. ПРАВИЛА, УСЛОВИЯ И СРОКИ ХРАНЕНИЯ

• Телескопическую штангу следует хранить в закрытых помещениях, в местах, защищенных от солнечных лучей, при относительной влажности воздуха, не превышающей 80% и температуре до 50 °C.

• Срок хранения изделий — 10 лет с даты изготовления при соблюдении правил периодической проверки изделий на отсутствие повреждений/ следов износа и условий хранения.

• Срок службы — не более 10 лет с даты изготовления.

• Фактический срок службы изделия зависит от определенных факторов: таких как интенсивность и частота использования, воздействие окружающей среды, компетентность пользователя, условия хранения и ухода за СИЗ от падения с высоты, окончание срока хранения и пр.

• **Внимание!** В определенных случаях срок службы может сократиться до одного использования, например: при работе с агрессивными химическими веществами, при экстремальных температурах, при контакте с острыми гранями, после воздействия динамической нагрузки.

• Гарантийный срок на любые дефекты материала или изготовления — 4 года с даты продажи. Гарантия не распространяется на следующие случаи: нормальный износ и старение, изменение конструкции или переделка изделия, неправильное хранение и плохой уход, повреждения, наступившие в результате несчастного случая или по небрежности, нарушение правил хранения, транспортирования, а также использование изделия не по назначению, в случае отсутствия идентификационных маркировок изготовителя, при наличии следов механического, химического и теплового воздействия.

Изготовитель: PROTEKT GRZEGORZ ŁASZKIEWICZ. Адрес: 93-403, Польша, Лодзь, ул. Старорудзка, 9 Сделано в Польше

ИНСТРУКЦИЯ ПО ЭКСПЛУАТАЦИИ

125476
Россия, г. Москва,
ул. Василия Петушкова, д. 7

+7 495 787-90-30
inform@technoavia.ru
www.technoavia.ru

TECHNOALP

ИНСТАЛЛЯЦИОННОЕ ОБОРУДОВАНИЕ

ШТАНГА ТЕЛЕСКОПИЧЕСКАЯ (ДИЭЛЕКТРИЧЕСКАЯ) TA01*
ШТАНГА ТЕЛЕСКОПИЧЕСКАЯ (ДИЭЛЕКТРИЧЕСКАЯ) TA12*
НАСАДКА ДЛЯ ШТАНГИ ТЕЛЕСКОПИЧЕСКОЙ (ДИЭЛЕКТРИЧЕСКАЯ) TA02*
ПЕРЕХОДНИК ДЛЯ ШТАНГИ ТЕЛЕСКОПИЧЕСКОЙ (ДИЭЛЕКТРИЧЕСКИЙ) TA03*
КРЮК ДЛЯ ШТАНГИ ТЕЛЕСКОПИЧЕСКОЙ TA04*
КРЮК ДЛЯ ШТАНГИ ТЕЛЕСКОПИЧЕСКОЙ TA05*
КАРАБИН ДЛЯ ШТАНГИ ТЕЛЕСКОПИЧЕСКОЙ (КЛАСС B) TA06
НАСАДКА ДЛЯ ШТАНГИ ДЛЯ УСТАНОВКИ АНКЕРНОЙ ЛИНИИ TA07*

ВНИМАТЕЛЬНО ИЗУЧИТЕ ИНСТРУКЦИЮ ПЕРЕД НАЧАЛОМ ИСПОЛЬЗОВАНИЯ СНАРЯЖЕНИЯ!

1. ОБЛАСТЬ ПРИМЕНЕНИЯ

Штанга телескопическая служит для дистанционной установки элементов соединительной подсистемы.

ТЕХНИЧЕСКИЕ ХАРАКТЕРИСТИКИ И ОПИСАНИЕ (рис. 1)

Штанга TA01 состоит из пяти (TA12 — трех) звеньев — труб винилэстеровых переменного диаметра, армированных стекловолокном. Внешний и внутренний диаметры труб подобраны таким образом, что трубы меньшего диаметра вдвигаются в большие, и, таким образом, в целом образуют телескопическую штангу. Верхнее звено завершено резьбовой вставкой, служащей для установки дополнительного оборудования.

Часть верхнего звена от резьбового окончания до маркировки в виде полосы шириной 15 мм ярко-красного цвета является отметкой изолирующей части всей штанги. Длина изолирующей части составляет 1000 мм.

Штанга не содержит клееных элементов и металлических коррозионных элементов. Каждая часть штанги заменяемая.

Максимальная длина штанги:
TA01: 738 см.
TA12: 428 см.

Минимальная длина штанги:
TA01: 196 см.
TA12: 180 см.

Вес штанги:
TA01: 4,17 кг.
TA12: 1,9 кг.

Механическая прочность:
TA01: Растяжение: 1323 N
Кручение: 12,5 Nm
Сгибание: 365 Nm
TA12: Растяжение: 1323 N
Кручение: 12,5 Nm
Сгибание: 190 Nm

Минимальная длина изолирующей части звена 1: 100 см.

Номинальное напряжение: 30 кВ.

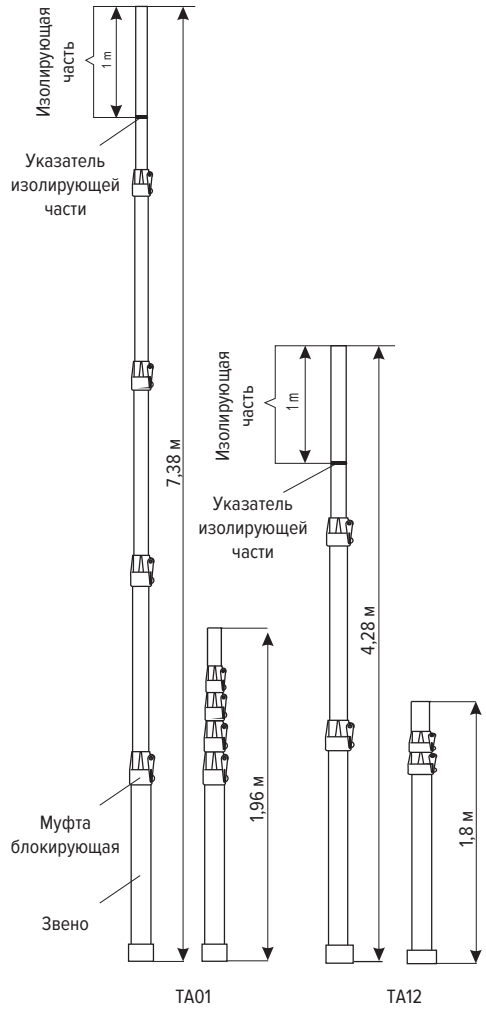

Рис. 1

** не подлежат обязательной сертификации.*

Каждое звено штанги (кроме верхнего звена) заканчивается блокировочной муфтой, выполненной из полиэстера, армированного стекловолокном, и смонтированной с помощью металлических болтов с гайками. Каждая соединительная муфта служит для блокировки звена с меньшим диаметром, выдвигающегося из звена большего диаметра. Муфты не блокируют внутреннее звено, когда рычаг находится в верхнем положении. Самостоятельное разблокирование муфты невозможно благодаря специальной защелке, фиксирующей рычаг. Разблокировка защелки требует применения силы (рис. 2).

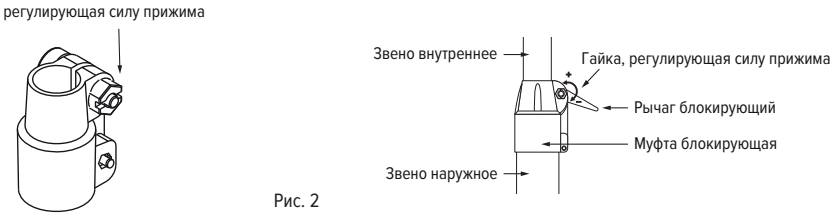

Рис. 2

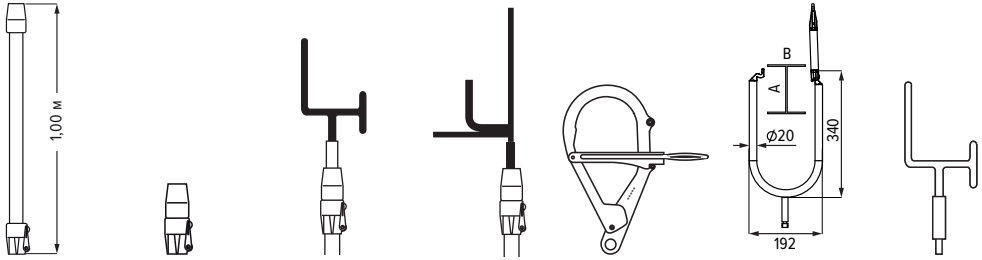

TA02	TA03	TA04 / TA10	TA05 / TA11	TA06*	TA07	TA08 / TA09
Насадка для штанги телескопической (диэлектрическая)	Переходник для штанги телескопической (диэлектрический)	Крюк для штанги телескопической (автоматическая фиксация)	Крюк для штанги телескопической (автоматическая фиксация)	Карабин для штанги телескопической (класс B)	Крюк для штанги телескопической (автоматическая фиксация)	Крюк для штанги телескопической (ручная фиксация)

Рис. 3

ИНСТАЛЛЯЦИОННОЕ ОБОРУДОВАНИЕ TECHNOALP (рис. 3)	АРТИКУЛ	НАЗНАЧЕНИЕ
Штанга телескопическая (диэлектрическая)	TA01, TA012	Для закрепления соединительной подсистемы (гибкая анкерная линия, средство защиты втягивающего типа и др.) на одностоечных опорах низких и средних напряжений
Насадка для штанги телескопической (диэлектрическая)	TA02	Удлиняет штангу на 1 м
Переходник для штанги телескопической (диэлектрический)	TA03	Крепится на насадке TA02
Крюк для штанги телескопической	TA04	Крепится к штанге для установки карабина TA06 (фиксация автоматическая) с помощью TA03
Крюк для штанги телескопической	TA05	Для установки на переходник TA03 для закрепления анкерной петли LS100P (автоматическая фиксация) при помощи TA03
Карабин для штанги телескопической (класс B)	TA06	Предназначен для создания мобильной анкерной точки и подвеса средств защиты втягивающего типа или гибких анкерных линий
Насадка для штанги для установки анкерной линии	TA07	Предназначена для переброса анкерной линии через элемент конструкции, габарит которого не превышает A=130 мм, B=100 мм (автоматическая фиксация) при помощи TA03
Крюк для штанги телескопической	TA08	Крепится к штанге для установки карабина TA06 (фиксация ручная)
Крюк для штанги телескопической (диэлектрический)	TA09	Крепится к штанге для установки карабина TA06 (фиксация ручная)
Крюк для штанги телескопической (диэлектрический)	TA10	Крепится к штанге для установки карабина TA06 (фиксация автоматическая) через TA03
Крюк для штанги телескопической (диэлектрический)	TA11	Для установки на переходник TA03 для закрепления анкерной петли LS100P (фиксация автоматическая) при помощи TA03

** TA06 подлежит обязательной сертификации, согласно ТР ТС 019/11.*

2. МАРКИРОВКА

На нижнем звене штанги прямо под муфтой размещены следующие данные:

- Название или заводской знак
- Обозначение типа и заводской номер
- Номинальное напряжение (Uном < 30 кВ)
- Год и месяц заводских испытаний

3. ПРАВИЛА ЭКСПЛУАТАЦИИ

Запрещается:

1. Выполнять какие-либо модификации снаряжения без письменного разрешения производителя. Любой ремонт может выполняться только производителем или его авторизованным представителем.
2. Использовать снаряжения не по назначению.
3. Использовать снаряжение с явными дефектами (коррозия, трещины, деформация).
4. Использовать штангу, если она мокрая или покрыта жиром, маслом, воском, смолой и др.

4. ЭКСПЛУАТАЦИЯ

Раскладывание штанги производится с упором нижнего звена в грунт/пол.
Удерживая штангу в вертикальном положении одной рукой, второй рукой выдвиньте вверх отдельные звенья до тех пор, пока штанга не достигнет необходимой длины.
Складывание штанги производится также в вертикальном положении, в обратном порядке.

ВНИМАНИЕ! Не предусматривается раскладывание штанги в горизонтальном положении, а затем ее подъем в вертикальное положение. Исключение – изолирующая часть. Запрещено начинать складывание штанги от изолирующей части, во избежание её повреждения.
Максимальное отклонение от вертикали разложенной, нагруженной или ненагруженной, штанги не должна превышать 30° в любую сторону.

ВНИМАНИЕ!

НЕ КАСАТЬСЯ ШТАНГИ ВЫШЕ УКАЗАТЕЛЯ ИЗОЛИРУЮЩЕЙ ЧАСТИ ВО ВРЕМЯ ПРОВЕДЕНИЯ РАБОТ ПОД НАПРЯЖЕНИЕМ!

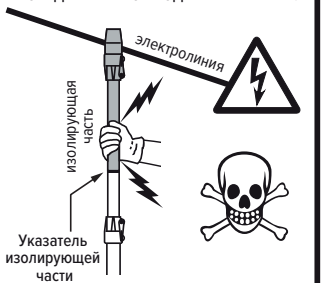

ВНИМАНИЕ:
Рекомендуется проведение контроля электрической прочности при сухой поверхности каждый год с момента выпуска. Проверку электрической прочности при сухой поверхности необходимо провести в случае обнаружения на изолирующей части штанги глубоких (более 0,1 мм) повреждений поверхности штанги.

ИСПОЛЬЗОВАНИЕ ТЕЛЕСКОПИЧЕСКОЙ ШТАНГИ TA01 С НАСАДКОЙ ДЛЯ УСТАНОВКИ АНКЕРНОЙ ЛИНИИ TA07 (рис. 4, 5)

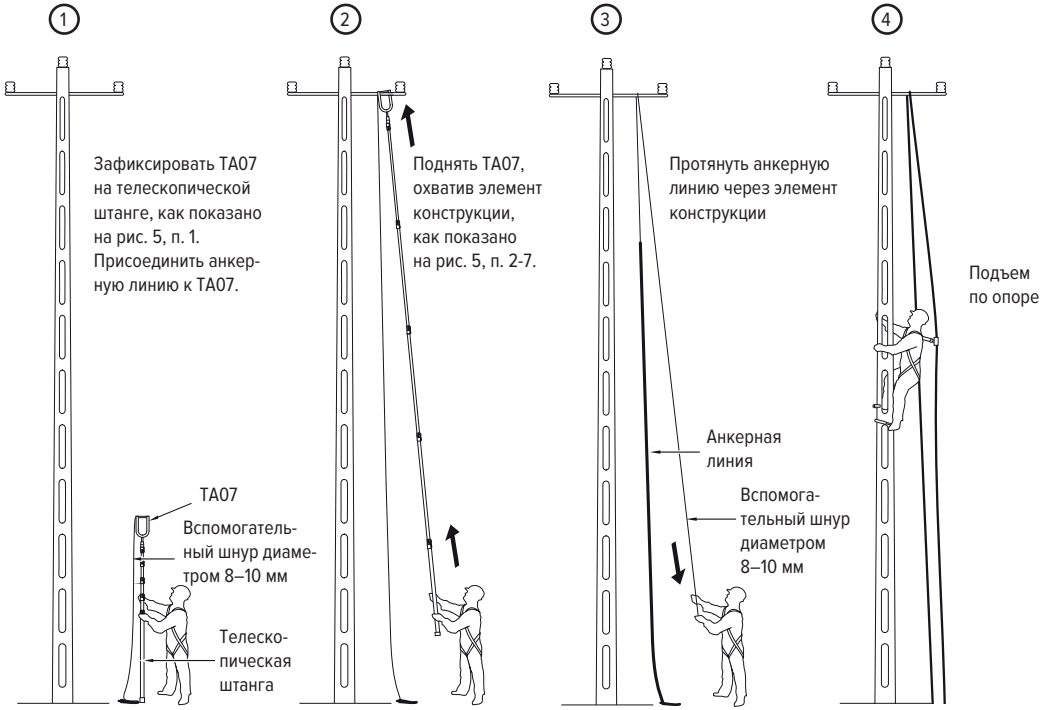

Рис. 4