7. ПЕРИОДИЧЕСКАЯ ПРОВЕРКА

Периодические проверки проводятся только компетентным лицом!
Регулярность проведения проверок определяется, исходя из частоты использования средства защиты и влияния вредных и опасных факторов на производстве, но не реже одного раза в 12 месяцев.
Хронология проведения периодических проверок и ремонта отражается в идентификационной карте с указанием следующих данных:
1) даты и деталей каждой периодической проверки и каждого ремонта, фамилии и подписи компетентного лица, которое выполняло периодическую проверку или ремонт;
2) следующей запланированной даты периодической проверки.
Для выявления дефектов средств защиты необходимо проводить тщательный визуальный осмотр и функциональную проверку СИЗ согласно методике, указанной в «Инструкции по периодической проверке».
Согласно п. 95 Правил по охране труда при работе на высоте, работодатель обеспечивает регулярную проверку исправности систем обеспечения безопасности работ на высоте в соответствии с указаниями в их эксплуатационной документации. **Динамические и статические испытания СИЗ от падения с высоты с повышенной нагрузкой в эксплуатирующих организациях не проводятся.**

8. ТЕХОБСЛУЖИВАНИЕ

Средство защиты необходимо чистить, не повредив материал, из которого оно изготовлено. Запрещено при чистке использовать щелочи, кислоты и растворители.

9. ПРАВИЛА, УСЛОВИЯ И СРОКИ ХРАНЕНИЯ

Перед вводом в эксплуатацию средство защиты хранится в чистом сухом месте, в условиях, не допускающих возникновения механических или химических повреждений.
Дата изготовления – см. на изделии. Срок годности – 10 лет с даты изготовления. По истечении этого срока устройство должно быть изъято из эксплуатации и утилизировано согласно требованиям местного законодательства.
Гарантийный срок составляет 4 года с даты ввода в эксплуатацию. Гарантия распространяется только на брак изготовителя и дефекты материалов, выявленные в ходе периодического осмотра и функциональной проверки, при условии соблюдения правил настоящей инструкции.
Фактический срок использования СИЗ может быть сокращен при несоблюдении условий настоящей инструкции в части правил эксплуатации, ухода, упаковки, транспортировки и хранения, частоты и условий использования, использования не по назначению, в результате естественного износа.

ИДЕНТИФИКАЦИОННАЯ КАРТА

Модель и тип снаряжения		
Артикул	Серийный номер	ФИО пользователя
Производитель	Адрес	Телефон, факс, email, веб-сайт
Год изготовления	Дата покупки	Дата ввода в эксплуатацию
Прочая релевантная информация (например, N° карты)		

ПЕРИОДИЧЕСКИЕ ПРОВЕРКИ И РЕМОНТ

Дата	Причина внесения записи (периодическая проверка или ремонт)	Обнаруженные дефекты, проведенные виды ремонта, прочая информация	Фамилия и подпись компетентного лица	Следующая запланированная дата периодической проверки

Изготовитель: PROTEKT GRZEGORZ ŁASZKIEWICZ. Адрес: 93-403, Польша, Лодзь, ул. Старорудзка, 9 Сделано в Польше

ИНСТРУКЦИЯ ПО ЭКСПЛУАТАЦИИ

125476
Россия, г. Москва,
ул. Василия Петушкова, д. 21, к. 1
+7 495 787-90-30
inform@technoavia.ru
www.technoavia.ru

TECHNOALP

СРЕДСТВА ИНДИВИДУАЛЬНОЙ ЗАЩИТЫ ОТ ПАДЕНИЯ С ВЫСОТЫ

СРЕДСТВО ЗАЩИТЫ ПОЛЗУНКОВОГО ТИПА ALPBLOCK12P

ТР ТС 019/2011, EN 353-2
ГОСТ Р ЕН 353-2-2007

ВНИМАТЕЛЬНО ИЗУЧИТЕ ИНСТРУКЦИЮ ПЕРЕД НАЧАЛОМ ИСПОЛЬЗОВАНИЯ СИЗ!

1. ОБЛАСТЬ ПРИМЕНЕНИЯ

Средство защиты ползункового типа (захват) является компонентом страховочной системы обеспечения безопасности работ на высоте. Захват перемещается вдоль анкерной линии, сопровождая пользователя, не требует ручной регулировки во время перемещения вверх или вниз и автоматически блокируется на анкерной линии при падении пользователя. Предназначен только для одного пользователя.

ТЕХНИЧЕСКИЕ ХАРАКТЕРИСТИКИ И ОПИСАНИЕ (рис. 1)

Захват AlpBlock12P предназначен для использования с анкерной линией Alp (изготовлена из полиамидного троса диаметром 12 мм). На верхнем конце линии – петля с коушем. Трос оснащен индикатором изнашивания – специальные цветные нити в плетении.
Материал захвата: алюминий.
Статическая прочность: мин. 15 кН.
Максимальная нагрузка: 120 кг.

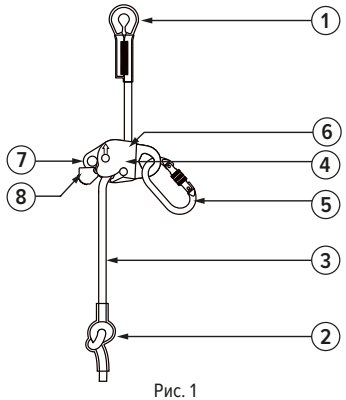

Рис. 1

ОБОЗНАЧЕНИЯ:

1. Петля с коушем
2. Страховочный узел
3. Рабочий трос
4. Самоблокирующийся механизм
5. Карабин класса B
6. Маркировка
7. Отверстие, снимающее блокировку
8. Подвижная блокирующая пластина

2. ОБЩИЕ ТРЕБОВАНИЯ К ОРГАНИЗАЦИИ РАБОТ

- К работе на высоте допускаются работники, достигшие возраста восемнадцати лет.
- Работники, выполняющие работы на высоте, в соответствии с действующим законодательством должны проходить обязательные предварительные (при поступлении на работу) и периодические медицинские осмотры. Работы на высоте не могут выполняться лицом, состояние здоровья которого может повлиять на безопасность, как во время ежедневного использования, так и в случае спасательной операции. Всегда на месте работ должен находиться план эвакуации на случай экстренных ситуаций.
- Работники, выполняющие работы на высоте, должны иметь квалификацию, соответствующую характеру выполняемых работ. Уровень квалификации подтверждается документом о профессиональном образовании (обучении) и (или) о квалификации.
- **Необходимо** учитывать опасные факторы, которые могут оказывать влияние на работу средства защиты: фактор падения, фактор отсутствия запаса высоты, фактор маятника при падении, климатические условия, верхние и нижние температурные пределы, режущие и абразивные воздействия, электропроводность, химические реагенты, проведение или обводка стропов или спасательных тросов по острым краям или вокруг них.

3. МАРКИРОВКА (рис. 2)

Рис. 2

ОБОЗНАЧЕНИЯ:

1. Наименование модели
2. Наименование и адрес изготовителя
3. Торговая марка
4. Обозначение Технического регламента Таможенного союза
5. Единый знак обращения на территории ТС
6. Месяц и год изготовления
7. Серийный номер
8. Пиктограмма «Ознакомьтесь с инструкцией по эксплуатации»
9. Стандарты, которым соответствует изделие
10. Способы утилизации
11. Защитные свойства
12. Срок годности
13. Знак соответствия требованиям директив ЕС

4. ПРАВИЛА ЭКСПЛУАТАЦИИ

Запрещается:

1. Выполнять какие-либо модификации СИЗ без письменного разрешения производителя. Любой ремонт может выполняться только производителем или его авторизованным представителем.
2. Использовать средства защиты не по назначению.
3. Совместное использование элементов системы, влияющих на свойства безопасности друг друга.
4. Использовать СИЗ с явными дефектами (коррозия, трещины, деформация).
5. Использовать средство защиты, участвовавшее в остановке падения, до письменного разрешения компетентного лица.
6. Превышать разрешенную нагрузку.

Необходимо во время работы с устройством использовать дополнительные средства защиты от падения с высоты.

Страховочная привязь является единственным приемлемым устройством удержания тела, которое может использоваться в страховочной системе для остановки падения. Подсоединение соединительно-амортизирующей подсистемы к работнику осуществляется за точку крепления, имеющую маркировку «А». Обозначения типа «А/2» или половина буквы «А» означают необходимость соединения одновременно двух так же обозначенных элементов. Запрещается присоединять систему защиты к одиночной точке крепления, обозначенной «А/2» или половиной буквы «А» (рис. 3).

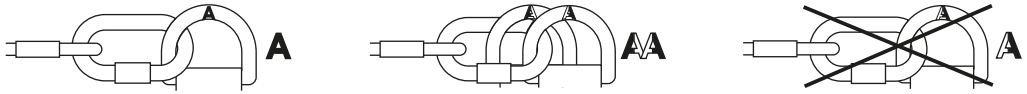

Рис. 3

Перед каждым применением устройства удостоверьтесь в наличии свободного пространства под пользователем на рабочем месте. Минимально допустимое рабочее пространство зависит от длины анкерной линии (рис. 4).

Длина троса над пользователем (L), м	10	20	30	40	50
Запас высоты под пользователем (X), м	2,80	4,00	5,20	6,40	7,80

Допускается отклонение пользователя от анкерной точки на 45° по вертикали.
Во время подъема и спуска на высоте первых 2 метров пользователь может быть не защищен от удара об основание и рекомендуется соблюдать особую осторожность на этой высоте.

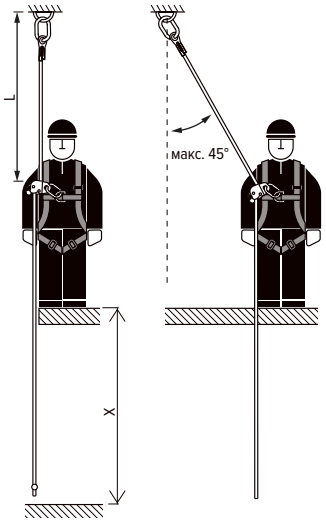

Рис. 4

5. ВВОД В ЭКСПЛУАТАЦИЮ

Перед первым вводом средства защиты в эксплуатацию компетентному лицу необходимо убедиться в рабочем состоянии СИЗ, а именно:

- Внимательно изучить данную инструкцию.
- Проверить соответствие маркировки на изделии и упаковке.
- Внести данные в идентификационную карту и сделать отметку о вводе в эксплуатацию. Вся информация о средствах защиты (название, серийный номер, даты покупки и ввода в эксплуатацию, информация по ремонту, осмотрам и выводу из эксплуатации) должна быть указана в идентификационной карте. Запрещается использование устройства без заполненной должным образом идентификационной карты. Ответственность за заполнение идентификационной карты несет эксплуатирующая организация.
- Занести данные о СИЗ и работнике, которому оно выдается, в «Журнал учета СИЗ».
- Провести тщательный визуальный осмотр и функциональную проверку СИЗ по методике, указанной в «Инструкции по периодической проверке».

Работники, допускаемые к работам на высоте, должны проводить тщательный визуальный осмотр и функциональную проверку выданных им СИЗ до и после каждого использования.

6. ЭКСПЛУАТАЦИЯ

Присоединение к привязи:

Захват ползункового типа должен быть присоединен к переднему или заднему элементу крепления остановки падения страховочной привязи с помощью овального карабина (рис. 5).

Запрещается:

- присоединять захват к элементам крепления для рабочего позиционирования (боковым кольцам) поясного ремня;
- присоединять другие дополнительные элементы между захватом и элементом крепления привязи.

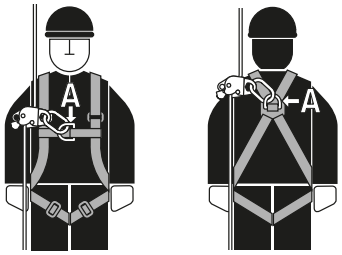

Рис. 5

Присоединение к анкерной линии (рис. 6)

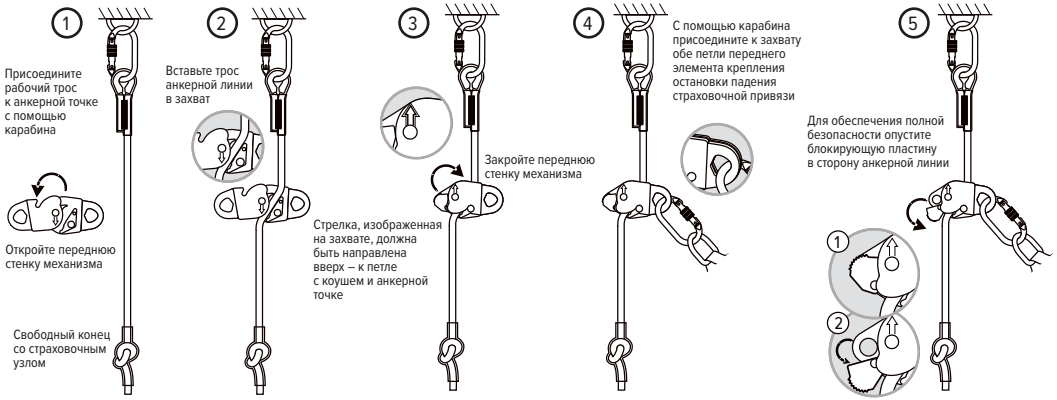

Рис. 6

Использование в качестве устройства для позиционирования в системах канатного доступа (рис. 7)

В системах канатного доступа устройства для позиционирования на канатах используются в сочетании с анкерными линиями, которые выполняют функцию рабочих канатов или канатов обеспечения безопасности (защита от падения с высоты).

Каждая перегрузка или динамическая нагрузка блокирующего механизма может привести к повреждению рабочего каната. Для разблокировки или уменьшения нагрузки механизма на канате необходимо повернуть подвижную блокирующую пластину в направлении анкерной линии. Карабин необходимо поместить в отверстие блокирующего механизма и спустить в направлении свободного конца линии.

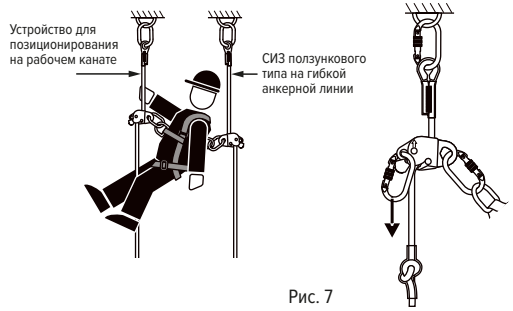

Рис. 7

Присоединение к привязи для позиционирования (рис. 8), привязи для работы в положении сидя (рис. 9)

ВНИМАНИЕ! В данном применении СИЗ ползункового типа на гибкой анкерной линии не является средством остановки падения. Пользователь обязательно должен быть присоединен к страховочной системе. Натяжение и длина линии должны быть отрегулированы, чтобы ограничить расстояние свободного падения до максимум 0,6 м.

Форма и строение стационарной конструкции должны исключать возможность самопроизвольного сползания и отсоединения устройства.

На свободном конце линии должен быть страховочный узел, который блокирует перемещение устройства.

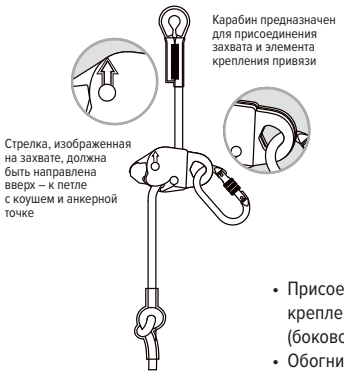

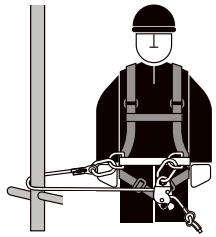

Рис. 8

Рис. 9

- Присоедините один из карабинов к элементу крепления для рабочего позиционирования (боковому кольцу) поясного ремня.
- Обогните линию вокруг элемента конструкции.
- Присоедините карабин ко второму элементу крепления для рабочего позиционирования. Натяжение линии должно обеспечивать стабильное рабочее положение и ограничивать свободное падение рабочего.
- Присоедините один из карабинов к элементу крепления для работы в положении сидя (одна из петель, D-образное кольцо на поясном ремне) / для рабочего позиционирования (боковому кольцу) поясного ремня.
- Присоедините второй карабин к анкерной точке.